NUEVO FILTRO SOPLADO
VC-20S

Características

El nuevo VC-20S, se incorpora a la familia de filtros soplados Vulcano.

GARANTÍA · GARANTÍA · GARANTÍA
3 años

Los filtros están provistos de multiválvulas de 6 vías, con uniones rápidas para pegar y roscar.

COD. **139920**

Área filtrado	0.090 m²
Caudal filtrado	5.12 m³/h
Filtración c/8 hrs.	40.96 m³
Carga Filtrante	COD.103012
Cuarzo	33 Kg.
Antracita	1,5 Kg.
Bomba sugerida	BAE 033-2

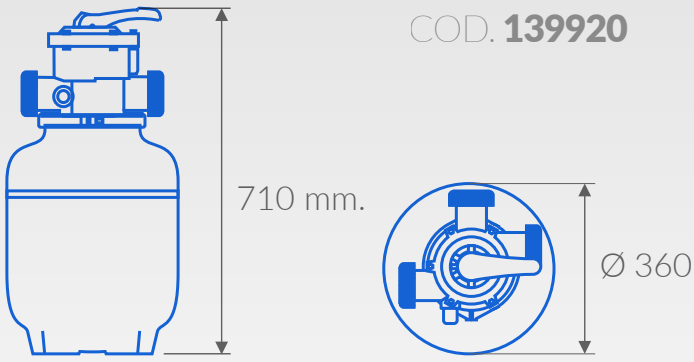

CARRO VC20
PORTABOMBA Y FILTRO

VER MÁS

COD. **104056**

LÍNEA COMPLETA
Una opción para cada piscina

VC-10 S	VC-20 S	VC-30 S	VC-50 S	VC-100 S	VC-200 S
Vol. 20m³	Vol. 35m³	Vol. 50m³	Vol. 90m³	Vol. 150m³	Vol. 200 m³