HIDROMASAJES
Y SPA

Bombas autodrenantes	pág	165
Bombas sopladoras de aire	pág	166
Válvulas de retención y drenaje	pág	167
Accesorios de instalación	pág	168

BOMBAS AUTODRENANTES

HIDROMASAJES

IPX5 · SERVICIO CONTINUO S1 · REPUBLICA ARGENTINA · GARANTÍA 1 año

A

B

línea **BAD**

REPUESTOS PÁG. 283

CÓDIGO	FOTO	MODELO	POTENCIA	TENSIÓN Y FRECUENCIA	AIR SWITCHS	FUNCIONES AIR SWITCHS	PESO BRUTO	EMBALAJE VOLUMEN	UNIDADES
132113	**A**	BAD 050	0.50 HP	Monofásica	1	- ON/OFF	6.67 kg	0.013m³	1
132114	**A**	BAD 075	0.75 HP	Monofásica	1	- ON/OFF	7.28 kg	0.013m³	1
132115	**A**	BAD 100	1.00 HP	Monofásica	1	- ON/OFF	8.88 kg	0.013m³	1
132160	**B**	BAD 125	1.25 HP	Monofásica	1	- ON/OFF	10.48 kg	0.017m³	1
132123	**A**	BAD 050 2-S	0.50 HP	Monofásica	2	- ON/OFF - Control de func. s/agua	6.81 kg	0.013m³	1
132124	**A**	BAD 075 2-S	0.75 HP	Monofásica	2	- ON/OFF - Control de func. sin agua	7.44 kg	0.013m³	1
132125	**A**	BAD 100 2-S	1.00 HP	Monofásica	2	- ON/OFF - Control de func. sin agua	8.90 kg	0.013m³	1
132126	**B**	BAD 125 2-S	1.25 HP	Monofásica	2	- ON/OFF - Control de func. sin agua	10.72 kg	0.017m³	1

Las bombas autodrenantes Vulcano están diseñadas para sistemas de hidromasajes, spas y otras aplicaciones ya que proveen óptimos rendimientos de presión-caudal, combinados con bajo nivel de ruido y capacidad de auto evacuar toda el agua de su interior.

Medidas de referencia, la empresa se reserva el derecho de realizar modificaciones constructivas.

A

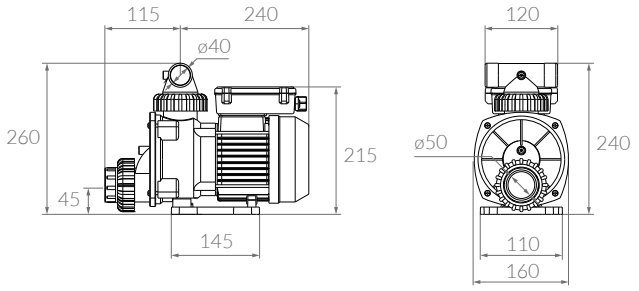

B

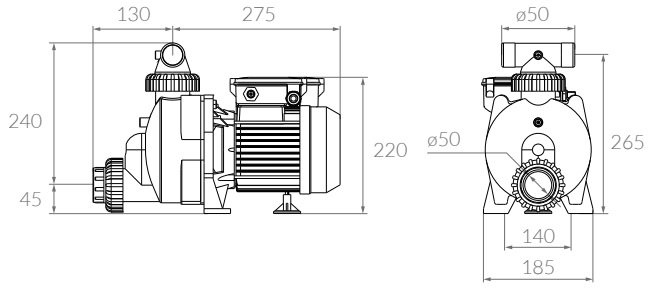

PRESTACIONES

MODELO	POTENCIA	PRESIÓN (m) / CAUDAL (Litros x hora)					CANTIDAD DE HIDROJETS
		4	6	8	10	12	
BAD 050 BAD 050 2-S	0.50 HP	12.200	10.000	7.400	4.800	1.000	4 - 6
BAD 075 BAD 075 2-S	0.75 HP	16.500	14.000	11.300	8.000	5.200	6 - 8
BAD 100 BAD 100 2-S	1.00 HP	17.800	15.600	12.700	9.600	6.100	8 - 10
BAD 125 BAD 125 2-S	1.25 HP	24.300	19.900	17.100	14.500	9.900	10 - 12

CARACTERÍSTICAS TÉCNICAS

- Sistema de drenaje total.
- Máxima temperatura de agua 40ºC.
- Protección mecánica IPX5.
- Sin partes metálicas en contacto con el líquido circulante.
- Funcionamiento con agua limpia.
- Pico para conectar controlador de presión.
- Componentes de la bomba y soporte en plàstico reforzado.

MOTOR ELÉCTRICO

- Motor monofásico (cumple con RES.92/98 seguridad eléctrica).
- 2 Polos 2850 r.p.m.
- Servicio contínuo S1.
- Motor IPX5 de capacitor permanente de bajo consumo.
- Aislación clase B.
- Protector térmico incorporado.
- Carcasa aletada de alumino.
- Eje SAE 1045.
- Funcionamiento silencioso.
- Sello mecánico cerámica/grafito (garantiza máxima estanqueidad.)

PULSADORES NEUMÁTICOS

+ INFO
pág. 158

IMPORTANTE: Todos los modelos vienen provistos con 2 uniones doble con buje liso pegar ø50, más 1 unión doble con salida Tee para pegar ø40.

PRECUACIÓN: Para un uso seguro el usuario no debe operar llaves eléctricas, ni motores con manos y pies mojados. Solo encenderá el equipo de hidromasajes mediante el pulsador neumático dispuesto en el borde de la bañera que activará por medio del air switch el arranque y parada de la bomba.

INSTALACIÓN

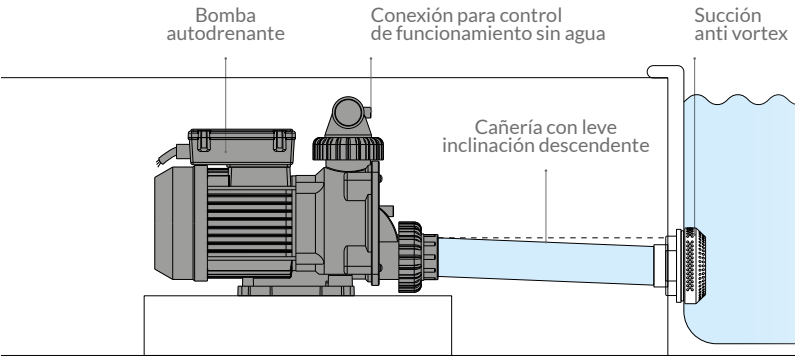

Bomba Autodrenante

Esquema ilustrativo de instalación

Es importante realizar con atención las conexiones. Tomar los niveles de la tubería de aspiración que conecta la bomba con la toma de la bañera, de igual sección que la boca de succión; ésta deberá efectuarse con inclinación descendente hacia la bañera de tal manera que al abrir el tapón para vaciar, se desagote completamente el agua contenida en la bomba por desnivel.

IMPORTANTE: Para mayor información sobre la instalación, dirigirse al manual de instrucciones provisto con el producto, o descargar en www.vulcano-sa.com.

BOMBAS SOPLADORAS DE AIRE

HIDROMASAJES

A

CÓDIGO	FOTO	MODELO	POTENCIA	TENSIÓN Y FRECUENCIA	AIR SWITCHS	FUNCIONES AIR SWITCHS	EMBALAJE PESO BRUTO	EMBALAJE VOLUMEN	EMBALAJE UNIDADES
500000	A	AP400	400 W	Monofásica	1	- ON/OFF	2.85 kg	0.010m³	1
500001	A	AP700	700 W	Monofásica	1	- ON/OFF	2.85 kg	0.010m³	1
500002	A	AP900	900 W	Monofásica	1	- ON/OFF	2.85 kg	0.010m³	1

USOS Y APLICACIONES

Las bombas sopladoras de aire, utilizadas en hidromasajes y spas, tienen como finalidad aportar un flujo de aire constante al sistema, que al mezclarse con el agua genera un chorro combinado de acción terapeutica.

Las bombas sopladoras están equipadas con un interruptor de control neumático para una operación segura y sencilla; y tienen un bajo nivel de ruido, aportando a que la experiencia de relajación del sistema sea completa.

A

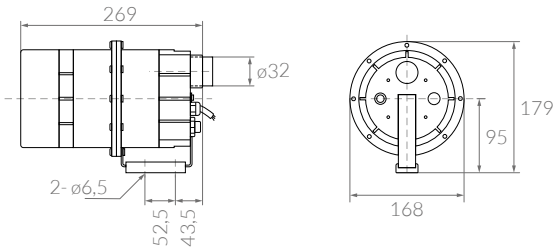

Incluye Buje para pegar ø32

CARACTERÍSTICAS TÉCNICAS

MOTOR ELÉCTRICO

- Tensión: 220-240V/50Hz/60Hz.
- Aislamiento: Clase F
- Protector térmico incorporado.
- Nivel de Ruido: 72dB (soplador con boquilla).
- Fusible incorporado.

PARTES Y MATERIALES

- Carcasa bomba: plástico reforzado resistente a altas temperaturas.
- Interruptor neumático: 15 A - 250 V.
- Con Buje para pegar de ø32mm.

MODELO	POTENCIA	CORRIENTE	BOQUILLAS
AP400	400 W	2.5 A	12 - 24
AP700	700 W	3.3 A	16 - 32
AP900	900 W	4.5 A	20 - 40

Medidas de referencia, la empresa se reserva el derecho de realizar modificaciones constructivas.

VÁLVULAS DE RETENCIÓN Y DRENAJE

HIDROMASAJES

A

B

CÓDIGO	FOTO	MODELO	DESCRIPCIÓN	ENTRADA SALIDA	EMBALAJE PESO BRUTO	EMBALAJE VOLUMEN	EMBALAJE UNIDADES
500003	**A**	Válvula WPC	Válvula de retención p/ bomba sopladora	ø32mm	---	---	1
500004	**B**	Válvula WPD	Válvula de drenaje p/ bomba sopladora	ø32mm	---	---	1

INSTALACIÓN

Instalación Bomba Sopladora

Esquema ilustrativo de instalación

Éste gráfico muestra las opciones de instalación normalmente aplicadas de acuerdo a las necesidades del sistema:

1 Para potenciar los hidrojets.
2 Para crear un colchón de burbujas.

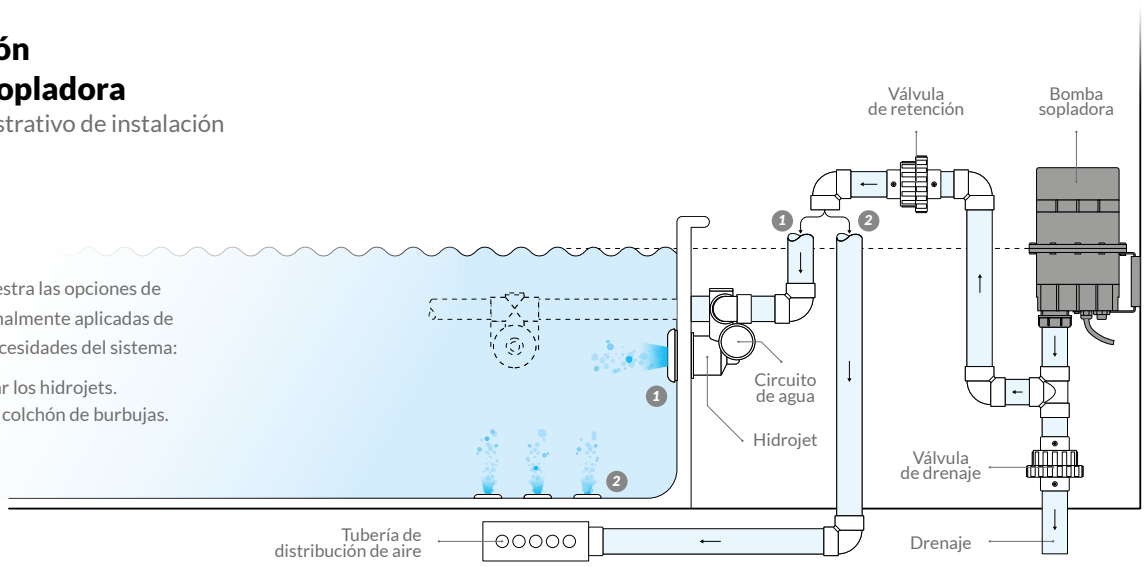

- La válvula de retención debe instalarse por encima del nivel de agua, para evitar el ingreso de agua a la bomba sopladora de aire.
- La tubería de conexión de la bomba sopladora de aire debe ser resistente al calor.
- La bomba sopladora de aire debe instalarse de forma fija y la tubería de conexión debe sujetarse en posición vertical.
- Es recomendable instalar cerca de los accesorios a alimentar, reduciendo lo más posible el largo del circuito de aire.
- Es necesario, para el encendido y apagado, la instalación de pulsador neumático.

ACCESORIOS DE INSTALACIÓN

HIDROMASAJES

A

B

C

D

REPUESTOS PÁG. 289

CÓDIGO	FOTO	DESCRIPCIÓN	CUERPO	COLOR FRENTE	CONEXIÓN CON AGUA	CONEXIÓN CON AIRE	PESO BRUTO	EMBALAJE VOLUMEN	UNIDADES*
101100	**A**	Hidrojet (Bco)	ABS	Blanco	ø40mm	ø32mm	4.95 kg	0.029m³	30
101101	**A**	Hidrojet (Cro)	ABS	Cromo	ø40mm	ø32mm	4.85 kg	0.029m³	30
101103	**B**	Pulsador neumático (Bco)	ABS	Blanco	---	ø6mm	8.05 kg	0.029m³	300
101104	**B**	Pulsador neumático (Cro)	ABS	Cromo	---	ø6mm	8.05 kg	0.029m³	300
101106	**C**	Regulador Aire (Bco)	ABS	Blanco	---	RM 3/4"	11.65 kg	0.029m³	300
101107	**C**	Regulador Aire (Cro)	ABS	Cromo	---	RM 3/4"	11.65 kg	0.029m³	300
101109	**D**	Succión anti vortex (Bco)	ABS	Blanco	ø40mm	---	6.62 kg	0.029m³	36
101110	**D**	Succión anti vortex (Cro)	ABS	Cromo	ø40mm	---	6.67 kg	0.029m³	36

(*) Se vende por unidad.

HIDROJETS

Son los puntos de salida de los chorros de aire-agua, en su interior se produce la mezcla del agua con el aire para ser enviado a la bañera a través de una boquilla orientable. Caudal de cada hidrojet: 1500 litros /hora.

PULSADORES

Son accionadores neumáticos remotos de controles eléctricos. Se conectan mediante mangueras de ø6mm (4mm de diámetro interno) a los air-switch instalados en los equipos eléctricos, desvinculando completamente al usuario de la corriente eléctrica. Largo máximo recomendado de manguera de conexión entre pulsador y air-switch 1,5 metros.

A

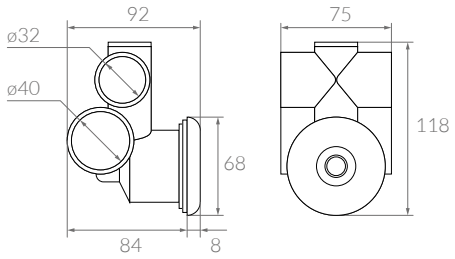

B

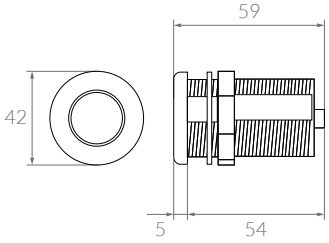

Medidas de referencia, la empresa se reserva el derecho de realizar modificaciones constructivas.

Instalación de Accesorios

Esquema ilustrativo de instalación

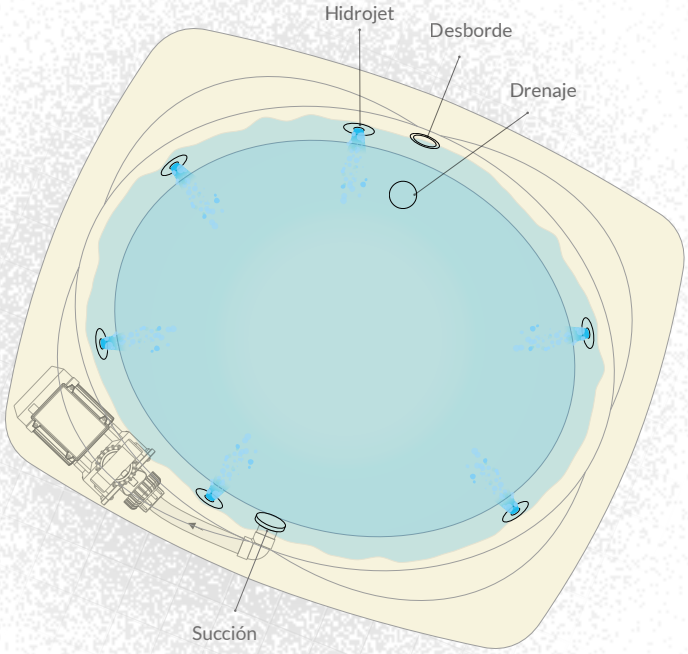

Por su condición autodrenante, las bombas para bañeras, requieren de especial atención al realizar las conexiones. Por empezar la tubería de aspiración que conecta la bomba con la succión de la bañera, deberá contar con una inclinación descendente hacia la succión, para garantizar que la bomba drene completamente, ademas esta tubería debe mantener igual sección que la boca de succión de la electrobomba.

Para una confiable y segura instalación se deben utilizar siempre pulsadores neumáticos remotos para eliminar todo posible contacto entre los usuarios y elementos eléctricos.

Al circuito de aire de los hidrojets se le puede instalar un regulador de aire, como se ve en el esquema, o bien se puede conectar una bomba sopladora para aumentar el caudal de aire inyectado.

Presión de trabajo del circuito: de 0.6 a 0.7 Kg/cm².

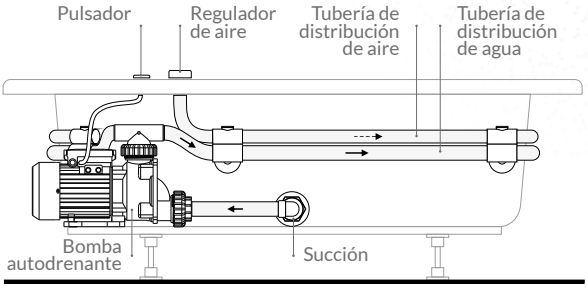

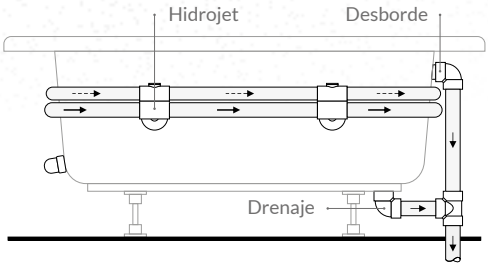

REGULADORES DE AIRE

Su función es variar el ingreso de aire que participa de la mezcla con el agua.

SUCCIÓN ANTI VORTEX

Punto por donde la bomba toma agua de la bañera, este accesorio posee un frente perforado especialmente diseñado para que el cuerpo del usuario no pueda cubrir la totalidad de sus perforaciones, garantizando siempre el ingreso de agua, evitando así el efecto ventosa.

C

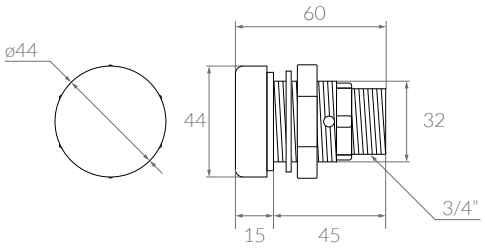

D

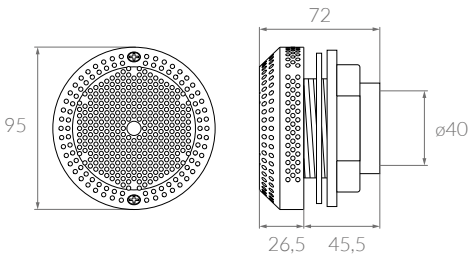

Medidas de referencia, la empresa se reserva el derecho de realizar modificaciones constructivas.

BOMBA AUTODRENANTE
BAD

BAD 050 c/1AS	132113
BAD 075 c/1AS	132114
BAD 100 c/1AS	132115
BAD 050 c/2AS	132123
BAD 075 c/2AS	132124
BAD 100 c/2AS	132125

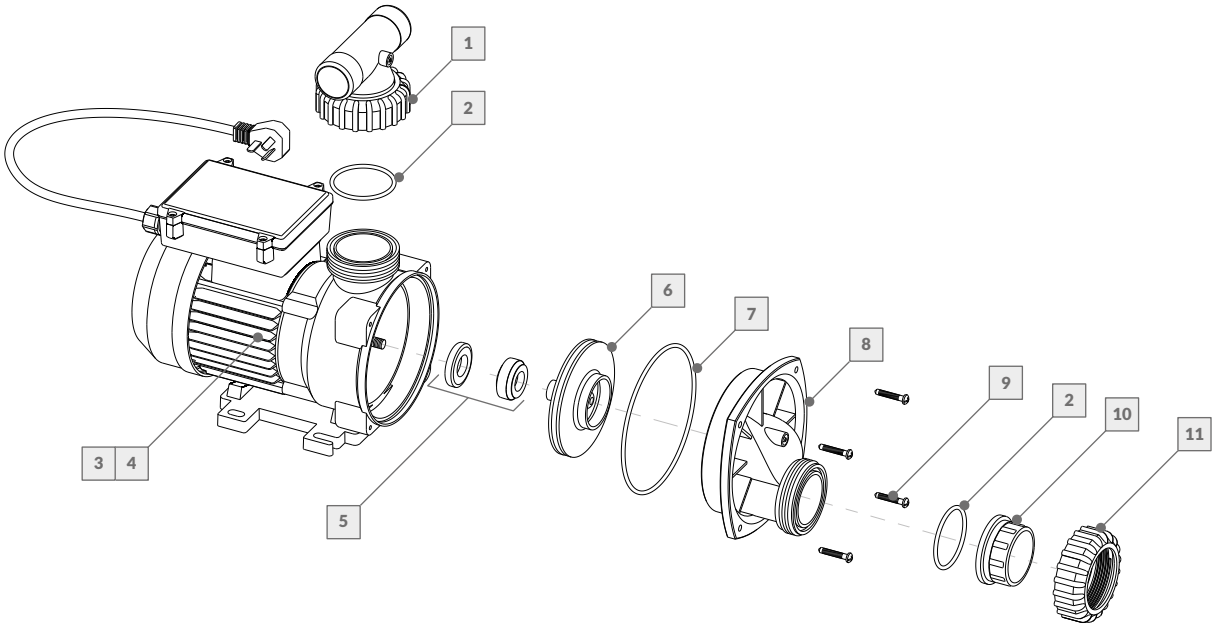

Nº	DESCRIPCIÓN	CÓDIGO			Nº	DESCRIPCIÓN	CÓDIGO		
	Bomba autodrenante	**0.50HP**	**0.75HP**	**1.00HP**		**Bomba autodrenante**	**0.50HP**	**0.75HP**	**1.00HP**
1	Unión Tee ø40 c/tuerca	239079	239079	239079	7	O´Ring tapa	239076	239076	239076
2	O´Ring unión bomba	240056	240056	240056	8	Tapa de cuerpo autodrenante	239082	239082	239082
3	Motor eléctrico 1 switch	132401	132402	132403	9	Tornillo AISI 10 x 1 1/4"	237018	237018	237018
4	Motor eléctrico doble switch	132411	132412	132413	10	Buje liso ø50	239064	239064	239064
5	Sello mecánico	239009	239009	239009	11	Tuerca unión doble	239066	239066	239066
6	Impulsor 50 Hz	23900B	23900C	23900D					

La empresa se reserva el derecho de realizar modificaciones constructivas.

BOMBA AUTODRENANTE
BAD

BAD 125 c/1AS	132160
BAD 125 c/2AS	132126

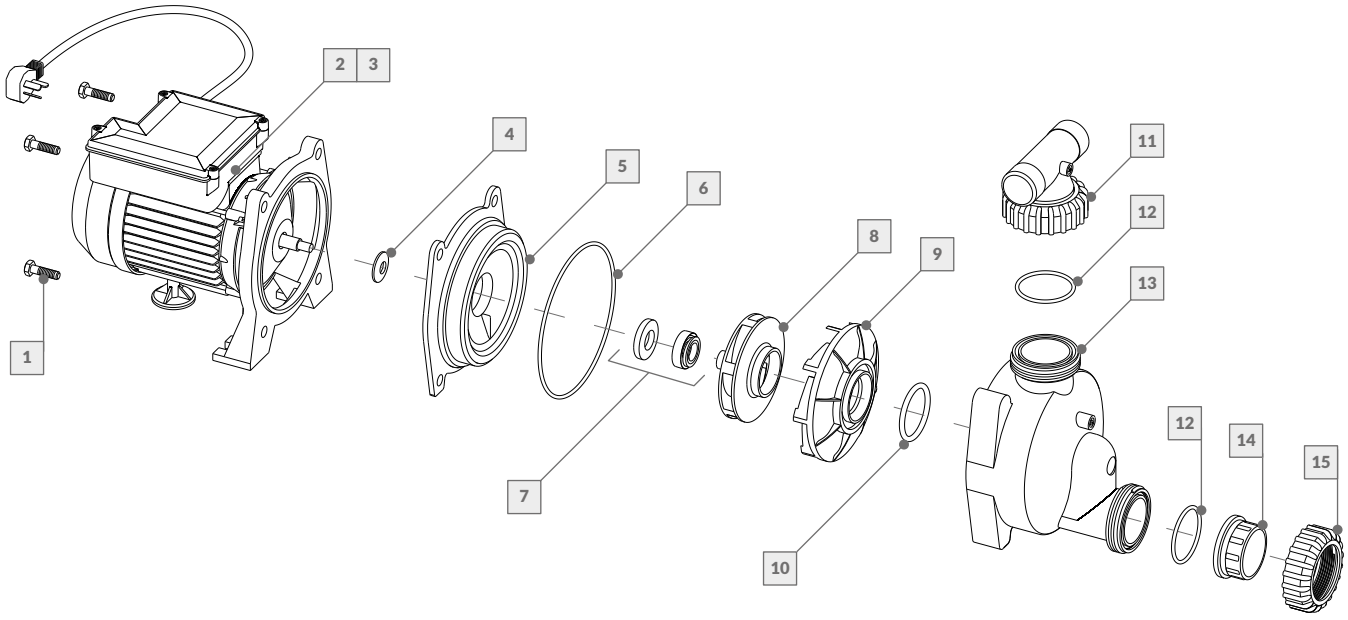

Nº	DESCRIPCIÓN	CÓDIGO		Nº	DESCRIPCIÓN	CÓDIGO	
	Bomba autodrenante	**132160**	**132126**		**Bomba autodrenante**	**132160**	**132126**
1	Tornillo 3/8" x 1 1/4" c/arandela	239051	239051	9	Difusor 1.25 HP	239088	239088
2	Motor eléctrico 1 switch	132404	------	10	O´Ring difusor	239007	239007
3	Motor eléctrico doble switch	------	132414	11	Unión Tee ø40 c/tuerca	***Opcional***	239079
4	Arandela rompe gota	239008	239008	12	O´Ring unión bomba	240056	240056
5	Cuerpo intermedio	23932A	23932A	13	Cuerpo autodrenante 1.25 HP	239013	239013
6	O´Ring cuerpo intermedio	239006	239006	14	Buje liso ø50	239064	239064
7	Sello mecánico	239009	239009	15	Tuerca unión doble	239066	239066
8	Impulsor 1.25 HP 50Hz	23900J	23900J				

La empresa se reserva el derecho de realizar modificaciones constructivas.

MOTOR
BOMBA AUTODRENANTE

Motor BAD 050 c/1AS	132401
Motor BAD 075 c/1AS	132402
Motor BAD 100 c/1AS	132403

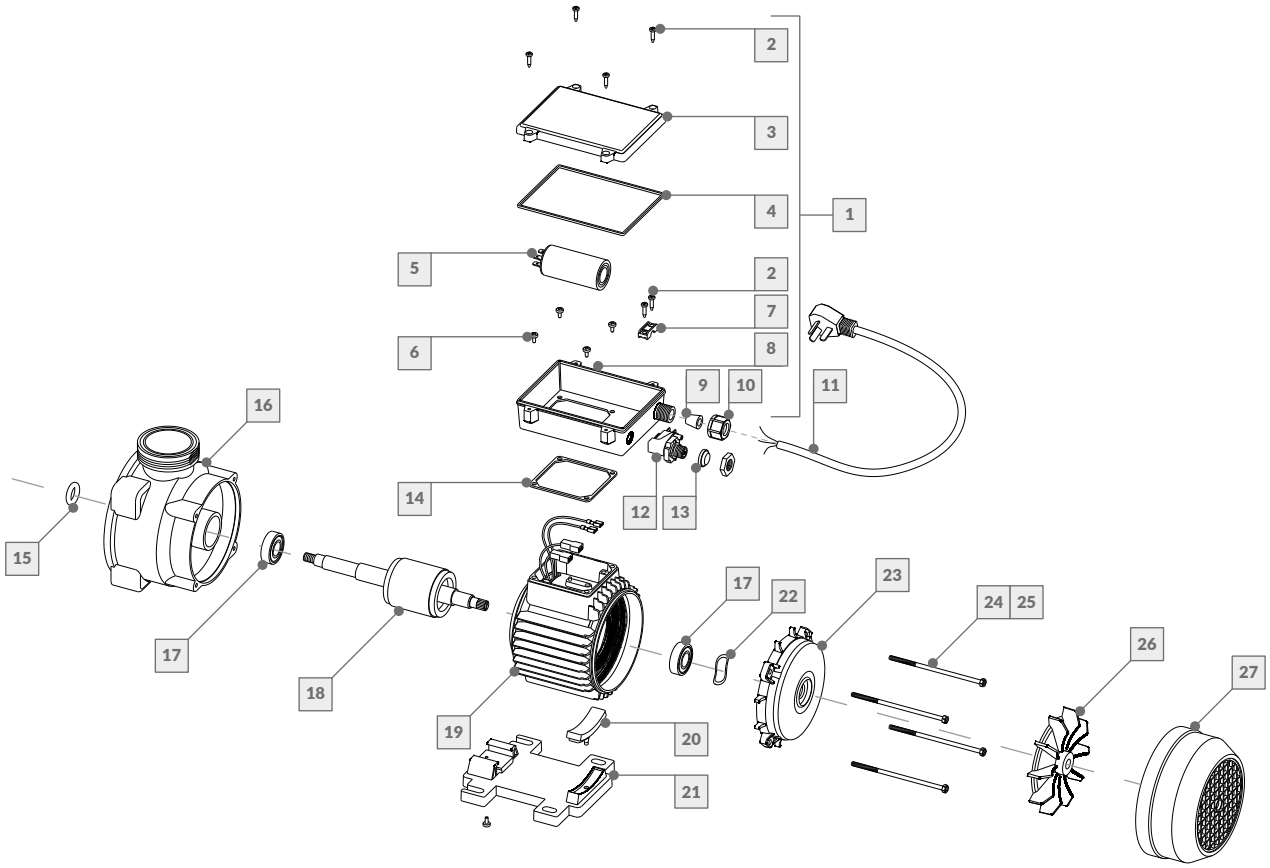

Nº	DESCRIPCIÓN	CÓDIGO		
	Motor bomba autodrenante	**0.50HP**	**0.75HP**	**1.00HP**
1	Caja de conexiones - Monofásica	239089	239089	239089
2	Tornillo tipo Parker 6 X 5.8"	239129	239129	239129
3	Tapa de caja de conexiones	239177	239177	239177
4	Junta p/tapa de caja de conexiones	239101	239101	239101
5	Capacitor	239043	23943A	23943B
6	Tornillo M4 X 10mm	239131	239131	239131
7	Puente prensa cable p/caja conexiones	239127	239127	239127
8	Cuerpo de caja de conexiones	239176	239176	239176
9	Buje prensa cable p/caja conexiones	239105	239105	239105
10	Tuerca prensa cable p/caja conexiones	239128	239128	239128
11	Cable c/ficha	239084	239084	239084
12	Air Switch de encendido TVA111B	236011	236011	236011
13	Junta p/Air Switch	239103	239103	239103
14	Junta p/base de caja de conexiones	239100	239100	239100

Nº	DESCRIPCIÓN	CÓDIGO		
	Motor bomba autodrenante	**0.50HP**	**0.75HP**	**1.00HP**
15	O'Ring rompegota	239083	239083	239083
16	Cuerpo bomba BAD	239081	239081	239081
17	Rodamiento	106210	106210	106210
18	Rotor c/eje	106363	106364	106370
19	Estator bobinado - Monfásico	106365	106366	106367
20	Taco p/base de apoyo BAD	239104	239104	239104
21	Base de apoyo BAD	239080	239080	239080
22	Arandela compensación	239074	239074	239074
23	Tapa de aluminio p/motor	239073	239073	239073
24	Tornillo M5 X 113mm p/carcasa	239163	239163	------
25	Tornillo M5 X 140mm p/carcasa	------	------	239130
26	Ventilador	239046	239046	239046
27	Cubre ventilador	239053	239053	239053

La empresa se reserva el derecho de realizar modificaciones constructivas.

MOTOR
BOMBA AUTODRENANTE

Motor BAD 050 c/2AS	132411
Motor BAD 075 c/2AS	132412
Motor BAD 100 c/2AS	132413

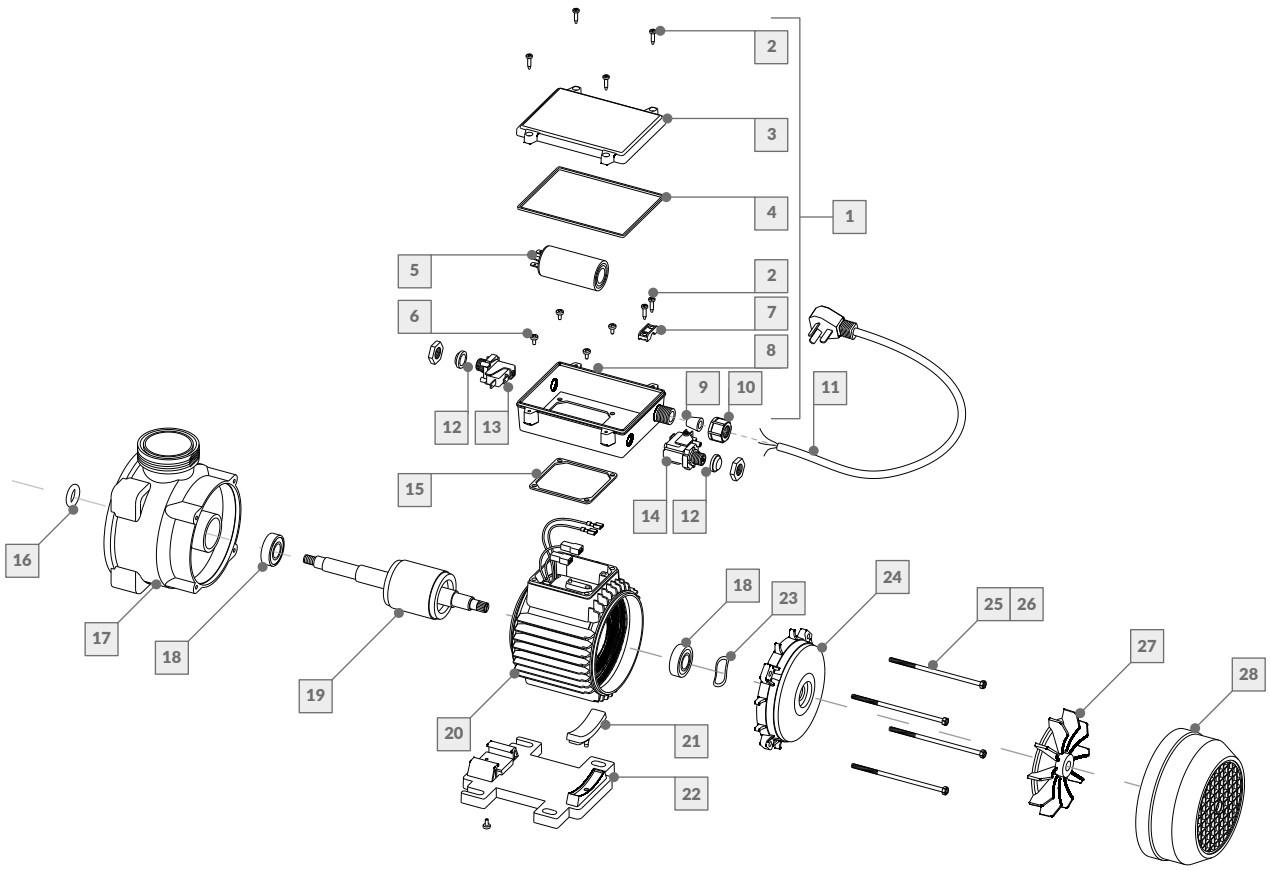

Nº	DESCRIPCIÓN	CÓDIGO			Nº	DESCRIPCIÓN	CÓDIGO		
	Motor bomba autodrenante	0.50HP	0.75HP	1.00HP		Motor bomba autodrenante	0.50HP	0.75HP	1.00HP
1	Caja de conexiones - Monofásica	239089	239089	239089	15	Junta p/base de caja de conexiones	239100	239100	239100
2	Tornillo tipo Parker 6 X 5.8"	239129	239129	239129	16	O'Ring rompegota	239083	239083	239083
3	Tapa de caja de conexiones	239177	239177	239177	17	Cuerpo bomba BAD	239081	239081	239081
4	Junta p/tapa de caja de conexiones	239101	239101	239101	18	Rodamiento	106210	106210	106210
5	Capacitor	239043	23943A	23943B	19	Rotor c/eje	106363	106364	106370
6	Tornillo M4 X 10mm	239131	239131	239131	20	Estator bobinado - Monfásico	106365	106366	106367
7	Puente prensa cable p/caja conexiones	239127	239127	239127	21	Taco p/base de apoyo BAD	239104	239104	239104
8	Cuerpo de caja de conexiones	239176	239176	239176	22	Base de apoyo BAD	239080	239080	239080
9	Buje prensa cable p/caja conexiones	239105	239105	239105	23	Arandela compensación	239074	239074	239074
10	Tuerca prensa cable p/caja conexiones	239128	239128	239128	24	Tapa de aluminio p/motor	239073	239073	239073
11	Cable c/ficha	239084	239084	239084	25	Tornillo M5 X 113mm p/carcasa	239163	239163	------
12	Junta p/Air Switch	239103	239103	239103	26	Tornillo M5 X 140mm p/carcasa	------	------	239130
13	Air Switch de protección TVP411V	236043	236043	236043	27	Ventilador	239046	239046	239046
14	Air Switch de encendido TVA211D	236042	236042	236042	28	Cubre ventilador	239053	239053	239053

La empresa se reserva el derecho de realizar modificaciones constructivas.

MOTOR
BOMBA AUTODRENANTE

Motor BAD 125 c/1AS	132404

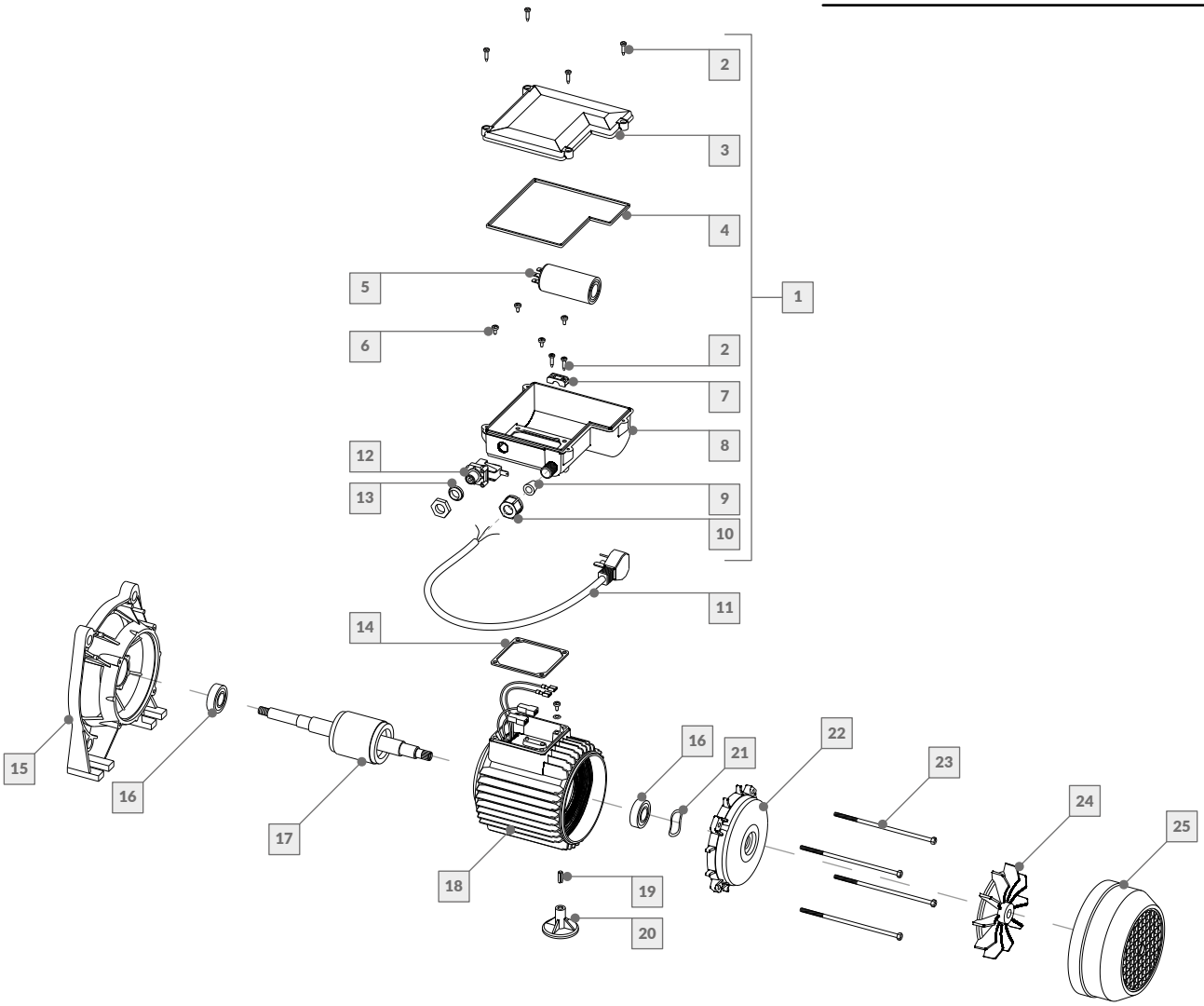

Nº	DESCRIPCIÓN	CÓDIGO	Nº	DESCRIPCIÓN	CÓDIGO
	Motor bomba autocebante			**Motor bomba autocebante**	
1	Caja de conexiones - Monofásica	23948A	14	Junta p/base de caja de conexiones	239100
2	Tornillo tipo Parker 6 X 5.8"	239129	15	Brida de aluminio	239068
3	Tapa de caja de conexiones	239162	16	Rodamiento	106210
4	Junta p/tapa de caja de conexiones	239102	17	Rotor 1.25 HP c/eje	106209
5	Capacitor 25 MF 400V	23943C	18	Estator bobinado - Monfásico	106368
6	Tornillo M4 X 10mm	239131	19	Espina elástica larga p/pie motor	239139
7	Puente prensa cable p/caja conexiones	239127	20	Pie de apoyo p/motor	23943K
8	Cuerpo de caja de conexiones	239161	21	Arandela compensación	239074
9	Buje prensa cable p/caja conexiones	239105	22	Tapa de aluminio p/motor	239073
10	Tuerca prensa cable p/caja conexiones	239128	23	Tornillo M5 X 140mm p/carcasa	239130
11	Cable c/ficha	239084	24	Ventilador	239046
12	Air Switch de encendido TVA111B	236011	25	Cubre ventilador	239053
13	Junta p/Air Switch	239103			

La empresa se reserva el derecho de realizar modificaciones constructivas.

MOTOR
BOMBA AUTODRENANTE

Motor BAD 125 c/2AS	132414

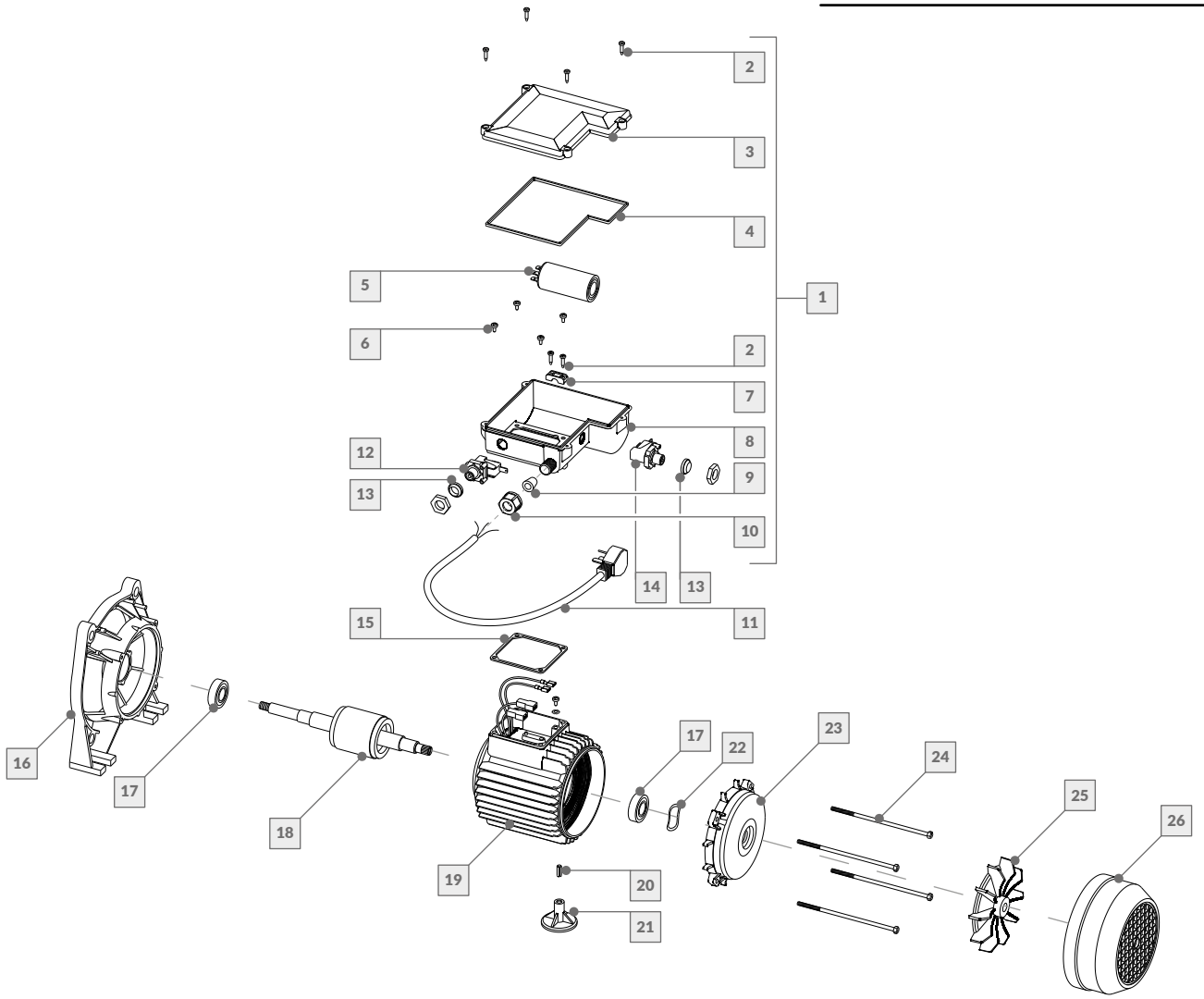

Nº	DESCRIPCIÓN	CÓDIGO	Nº	DESCRIPCIÓN	CÓDIGO
	Motor bomba autocebante			**Motor bomba autocebante**	
1	Caja de conexiones - Monofásica	23948A	14	Air Switch de protección TVP411V	236043
2	Tornillo tipo Parker 6 X 5.8"	239129	15	Junta p/base de caja de conexiones	239100
3	Tapa de caja de conexiones	239162	16	Brida de aluminio	239068
4	Junta p/tapa de caja de conexiones	239102	17	Rodamiento	106210
5	Capacitor 25 MF 400V	23943C	18	Rotor 1.25 HP c/eje	106209
6	Tornillo M4 X 10mm	239131	19	Estator bobinado - Monfásico	106368
7	Puente prensa cable p/caja conexiones	239127	20	Espina elástica larga p/pie motor	239139
8	Cuerpo de caja de conexiones	239161	21	Pie de apoyo p/motor	23943K
9	Buje prensa cable p/caja conexiones	239105	22	Arandela compensación	239074
10	Tuerca prensa cable p/caja conexiones	239123	23	Tapa de aluminio p/motor	239073
11	Cable c/ficha	239084	24	Tornillo M5 X 140mm p/carcasa	239130
12	Air Switch de encendido TVA211D	236042	25	Ventilador	239046
13	Junta p/Air Switch	239103	26	Cubre ventilador	239053

La empresa se reserva el derecho de realizar modificaciones constructivas.

ACCESORIOS HIDROMASAJES

Hidrojet aro vista blanco	101100
Hidrojet aro vista cromo	101101

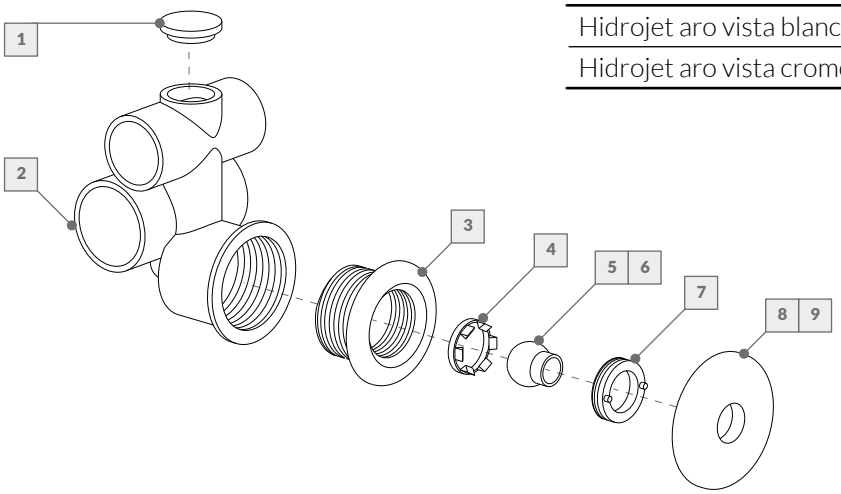

Nº	DESCRIPCIÓN	CÓDIGO	
	Hidrojet	**101100**	**101101**
1	Tapa hidrojet	236023	236023
2	Cuerpo hidrojet	236022	236022
3	Contratuerca	236021	236021
4	Asiento elástico	236020	236020
5	Pico esférico blanco	23618A	------
6	Pico esférico cromo	------	23618C
7	Tuerca	236019	236019
8	Aro vista blanco	23617A	------
9	Aro vista cromo	------	23617C

Pulsador blanco	101103
Pulsador cromo	101104

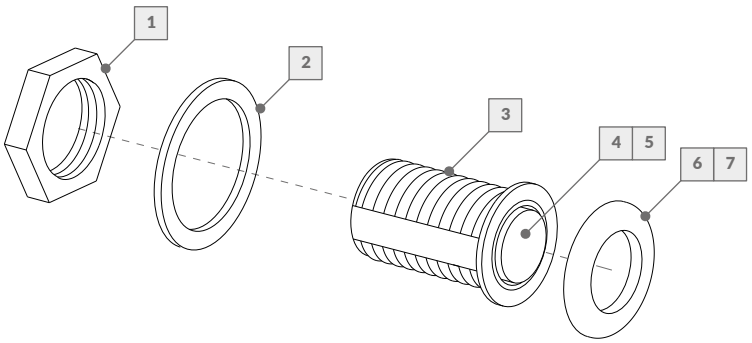

Nº	DESCRIPCIÓN	CÓDIGO	
	Pulsador	**101103**	**101104**
1	Tuerca	236031	236031
2	Junta tuerca	236030	236030
3	Cuerpo pulsador	236032	236032
4	Botón pulsador blanco	23633A	------
5	Botón pulsador cromo	------	23633C
6	Aro vista pulsador blanco	23629A	------
7	Aro vista pulsador cromo	------	23629C

La empresa se reserva el derecho de realizar modificaciones constructivas.

ACCESORIOS HIDROMASAJES

Regulador blanco	101106
Regulador cromo	101107

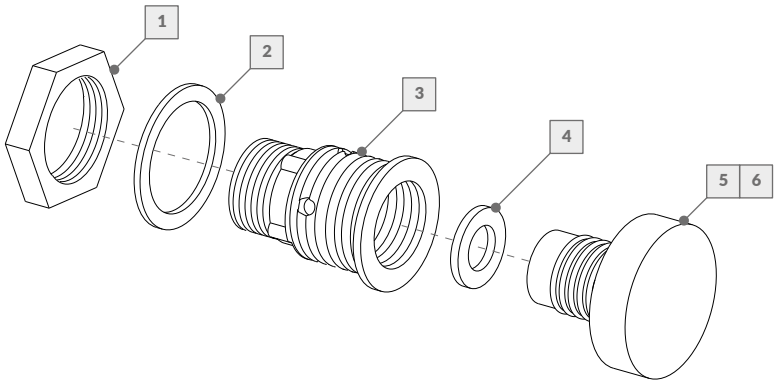

Nº	DESCRIPCIÓN	CÓDIGO	
	Regulador de aire	**101106**	**101107**
1	Tuerca	236027	236027
2	Junta tuerca	236030	236030
3	Cuerpo regulador	236056	236056
4	Junta interior	236025	236025
5	Perilla regulador blanco	23624A	------
6	Perilla regulador cromo	------	23624C

Succión frente blanco	101109
Succión frente cromo	101110

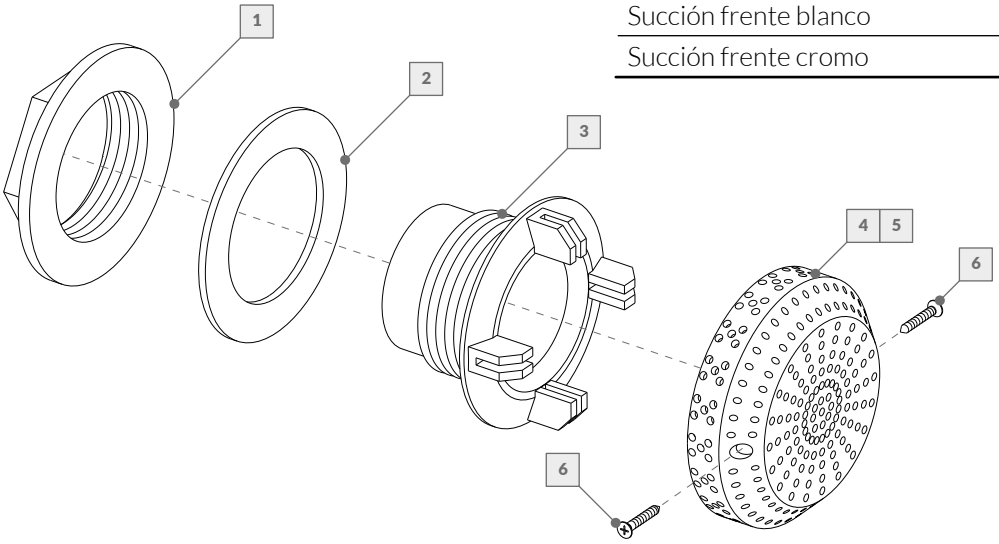

Nº	DESCRIPCIÓN	CÓDIGO	
	Succión anti vortex	**101109**	**101110**
1	Tuerca	236037	236037
2	Junta tuerca	236012	236012
3	Cuerpo	236014	236014
4	Tapa succión blanco	23616A	------
5	Tapa succión cromo	------	23616C
6	Tornillo AISI 6 x 1/2”	232020	232020

La empresa se reserva el derecho de realizar modificaciones constructivas.