POSIBLES FALLAS DE FUNCIONAMIENTO

TIPO	CAUSAS QUE DEPENDEN DE LA UNIDAD	CAUSAS AJENAS A LA UNIDAD
La bomba no enciende	· Se rompió la tarjeta electrónica.	· Falla en el voltaje. · Bomba atascada. · Error en la conexión eléctrica.
La bomba no se detiene	· Se rompió la tarjeta electrónica. · Se rompió el detector de flujo en la posición superior. · Se bloqueó el boton de reinicio.	· Presencia de pérdidas mayores al flujo mínimode 0.6 L/min. · La bomba no proporciona suficiente presión.
La bomba trabaja intermitentemente	· Se rompió la tarjeta electrónica.	· Presencia de pérdidas mayores al flujo mínimo de 0.6 L/min.
Falta de circulación de agua	· Se rompió la tarjeta electrónica.	· Falta de agua. · Problema de succión. · La bomba está atascada.

DIMENSIONES (mm)

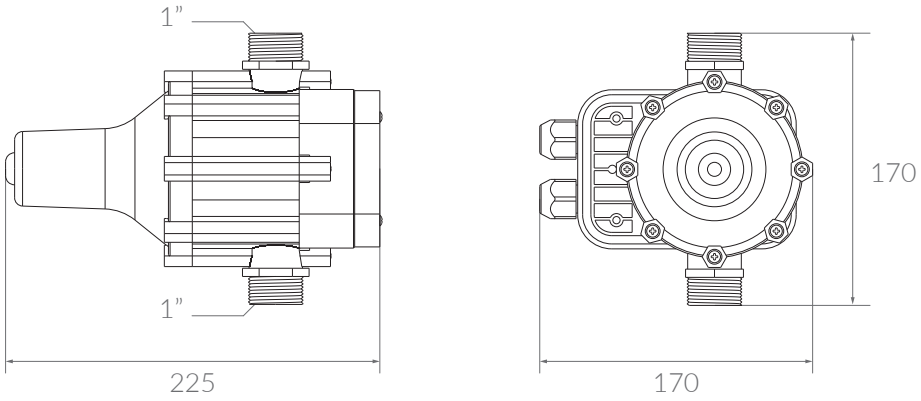

Press Control
Marca: VULCANO Origen: China
Importado por Vulcano S.A.
Lino E. Spilimbergo 7280 Los Boulevares.
Córdoba, Argentina.

Vulcano S.A. se reserva el derecho de cambiar total o parcialmente las características de sus productos y/o la información vertida en este documento sin previo aviso.

VULCANO®

ACCESORIOS PARA PISCINAS, HIDROMASAJES Y TRATAMIENTO DE AGUA

MANUAL DE INSTRUCCIONES

PRESS CONTROL

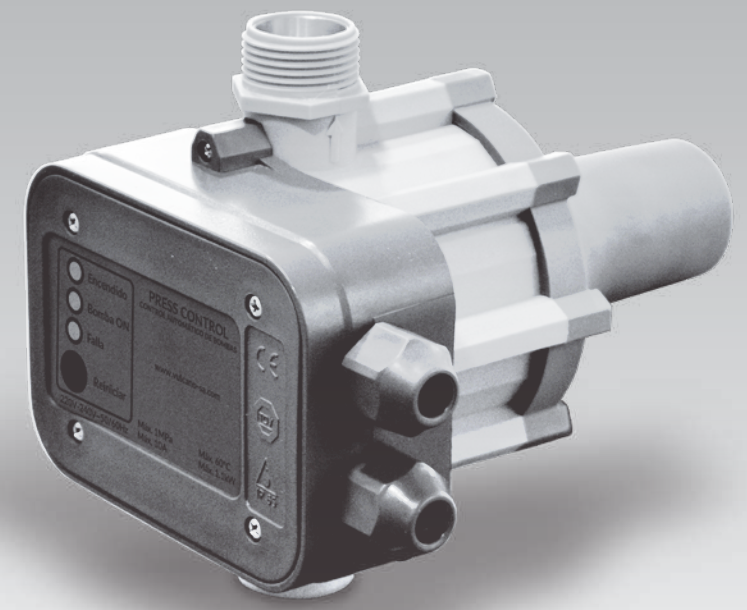

PCA15	*1.5 kg/cm²*	COD.	**132214**
PCA22	*2.2 kg/cm²*	COD.	**132216**

IMPORTANTE: Antes de comenzar con la instalación, leer detenidamente y con atención las instrucciones vertidas en este manual. Conserve éstas instrucciones para futuras consultas.

Press Control

Los Press Control Vulcano, son una solución ideal para aumentar la presión de las tuberías en instalaciones domésticas. Su función principal es mantener el sistema de suministro de agua a presión constante; tiene la capacidad de detectar anomalías en el funcionamiento, y en base a esto detener el funcionamiento de la electrobomba para resguardar la seguridad de la instalación.

CARACTERÍSTICAS PRINCIPALES

- Equipada con Válvula de retención: Previene que el equipo pierda presión.
- Incluye Válvula de seguridad: En caso de que se rompa el diafragma, evita que siga pasando el agua.
- Cuenta con rosca de conexión de 1".

MODELOS

PCA15

Tensión:	220V - 240V ~ 50/60Hz
Presión arranque:	1.5 kg/cm²
Presión máx.:	10 kg/cm²
Corriente máx.:	10 A
Potencia máx.:	1.1 kW
Temperatura máx. líquido:	60ºC

PCA22

Tensión:	220V - 240V ~ 50/60Hz
Presión arranque:	2.2 kg/cm²
Presión máx.:	10 kg/cm²
Corriente máx.:	10 A
Potencia máx.:	1.1 kW
Temperatura máx. líquido:	60ºC

IMPORTANTE: No instalar una canilla entre la electrobomba y el Press Control.

IMPORTANTE: No instalar el Press Control directamente a la electrobomba en caso de que la distancia entre la canilla y la electrobomba excedan los 15 metros.

IMPORTANTE: La presión producida por la electrobomba debe ser 0.8 kg/cm² por encima de la presión de arranque del Press Control.

INSTALACIÓN

1. Instalar el Press Control a una distancia que no exceda los 15 metros entre la canilla y el mismo.
2. Verificar que las flechas ubicadas a ambos lados de las bocas se encuentren en dirección ascendente.
3. Instalar de manera que el frente del Press Control quede en una posición cómoda para su uso.

ESQUEMAS ORIENTATIVOS DE INSTALACIÓN

TANQUE ELEVADO

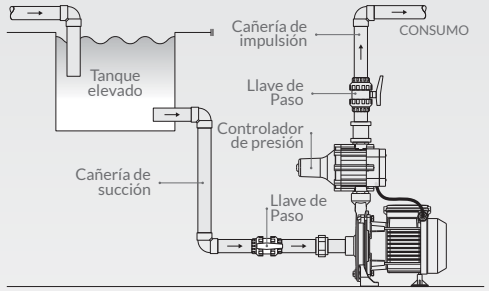

TANQUE CISTERNA

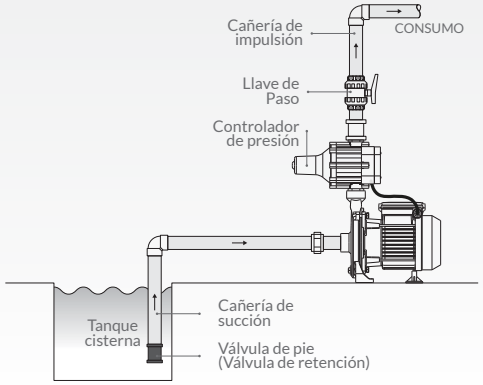

IMPORTANTE: El diámetro externo de cable (vaina) utilizado debe ser mínimo de 6mm y máximo de 9mm.

CONEXIÓN ELÉCTRICA

MONOFÁSICAS 220V HASTA 1.1KW

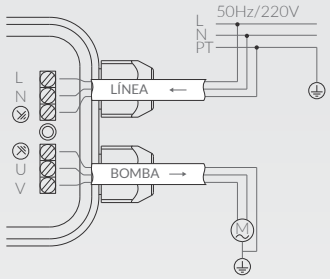

MONOFÁSICAS 220V DE MAS DE 1.1KW

- Controladas por contactor de corriente nominal igual o superior a la electrobomba.

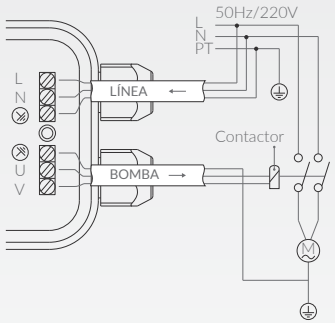

TRIFÁSICAS 380V

- Controladas por contactor de corriente nominal igual o superior a la electrobomba.

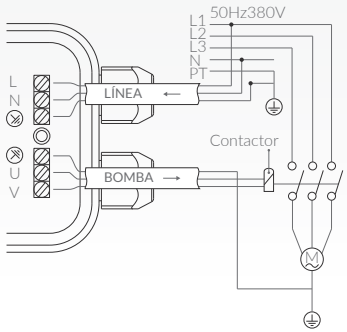

PUESTA EN MARCHA

1. Luego de realizar la instalación, conectar el sistema a la red eléctrica. Al conectar se encenderá la luz verde de "Alimentación" indicando que el equipo recibe electricidad, y también la luz amarilla de "Bomba ON" indicando que la bomba se encendió y entró en funcionamiento.
2. Dejar que la bomba funcione por unos segundos, permitiendo que el sistema se optimice y alcance la presión requerida. Si el agua es insuficiente durante el proceso, se encenderá la luz roja de "Falla".
3. En caso de que se encienda la luz roja de "Falla", abrir la canilla y mantener presionado el botón de "Reiniciar", hasta a que la luz roja se apague; al soltar el botón y cerrar la canilla, la unidad detendrá la bomba a su presión máxima.

FUNCIONAMIENTO Y MANTENIMIENTO

1. Luego de realizar la puesta en marcha, el sistema se auto-programa para llevar a cabo todas las operaciones de control de la bomba de manera automática.
2. En caso de que ocurra una falla en el funcionamiento, la unidad reconocerá la falla encendiendo la luz roja y al mismo instante, enviará una señal de detención a la bomba para evitar que la misma se dañe.
3. Una vez reparadas o corregidas las fallas que causaron el bloqueo, presionar el botón de "Reinicio" para reactivar su funcionamiento.

PANEL FRONTAL

ATENCIÓN: Las instrucciónes vertidas en este manual son de guía y utilidad para el usuario e instalador. Vulcano S.A. recomienda solicitar los servicios de un electricista matriculado y capacitado para realizar instalaciones eléctricas fijas, empleando normas vigentes AEA (Asociación Electrónica Argentina) reglamentar por el ENRE, o IEC 335-1-96 según resolución nacional 92/98 de SEMyC.