Carro
Portabomba

Guía rápida de armado

CONTENIDO

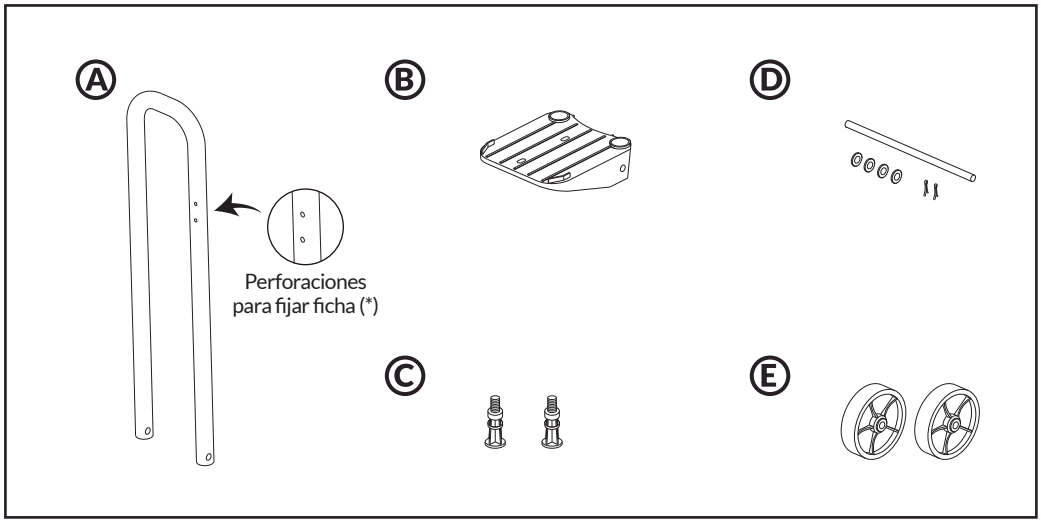

A. Estructura (asa) x1
B. Base plástica x1
C. Pies de apoyo x2
D. Cjto. eje ø 10mm x1
E. Ruedas plásticas orificio ø 10,5mm x2

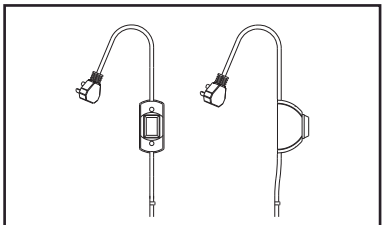

COD.: 104060
(*) Conjunto interruptor con ficha, cable y terminales se vende por separado.

ARMADO

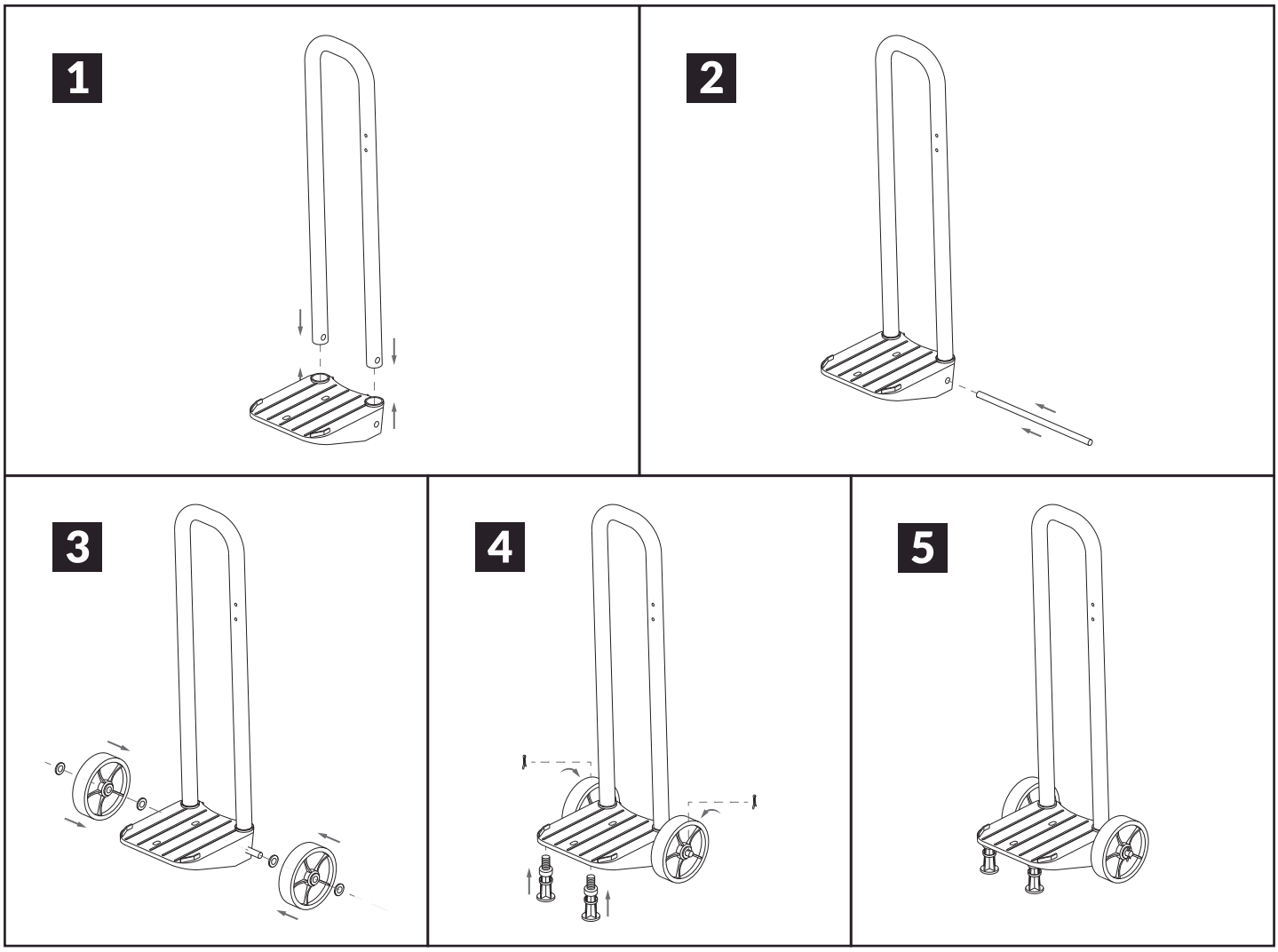

REV-19FB

www.vulcano-sa.com

VULCANO®
ACCESORIOS PARA PISCINAS