BOMBAS

DE USO DOMICILIARIO E INDUSTRIAL

Bombas centrífugas elevadoras pág 12

Equipos presurizadores pág 14

Bombas sumergibles pág 16

BOMBAS CENTRÍFUGAS ELEVADORAS

BOMBAS DE USO DOMICILIARIO E INDUSTRIAL

IPX4 · SERVICIO CONTINUO S1 · REPUBLICA ARGENTINA · GARANTÍA 1 año

A

B

C

REPUESTOS PÁG. 182

CÓDIGO	FOTO	MODELO	POTENCIA	TENSIÓN Y FRECUENCIA	ASPIRACIÓN E IMPULSIÓN	Q MAX (Lts/min)	H MAX. (mts)	EMBALAJE PESO BRUTO	EMBALAJE VOLUMEN	EMBALAJE UNIDADES
132200	A	ECM 050	0.50 HP	Monofásica 220 V | 50 Hz	RH 1"	90	22	9.39 kg	0.014m³	1
132201	B	ECM 075	0.75 HP	Monofásica 220 V | 50 Hz	RH 1"	90	27	11.45 kg	0.014m³	1
132202	B	ECM 100	1.00 HP	Monofásica 220 V | 50 Hz	RH 1"	92	34	13.03 kg	0.014m³	1
132203	C	ECT 100	1.00 HP	Trifásica 220/380 V | 50 Hz	RH 1"	92	34	13.11 kg	0.014m³	1

CARACTERÍSTICAS TÉCNICAS

MOTOR

- Motor completamente cerrado, con protección IPX4.
- Protector térmico incorporado al bobinado.
- Rodamientos blindados.

BRIDA

- Brida de acople a motor de hierro fundido mecanizado en CNC.

IMPULSOR

- Impulsor de tipo cerrado de NORYL reforzado.
- Rosca con inserto de bronce.
- Soporta temperaturas de hasta 40°C.

SELLO MECÁNICO

- Autoajustable con pista fija cerámica y giratoria de grafito.

CUERPO

- Cuerpo de hierro fundido con bocas integrales roscadas de 1", de excelente rendimiento hidráulico.

Medidas de referencia, la empresa se reserva el derecho de realizar modificaiones constructivas.

A

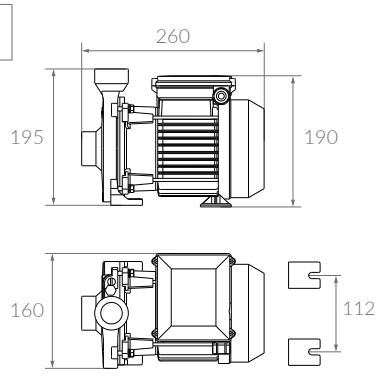

B

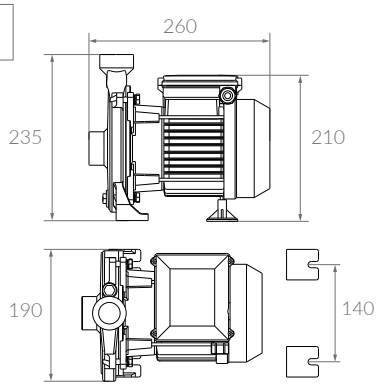

C

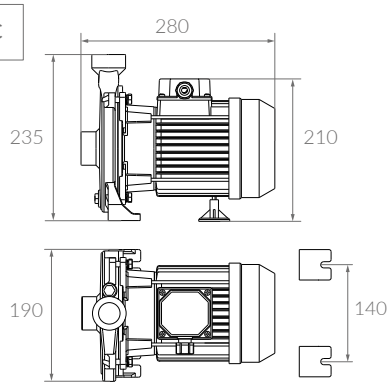

PRESTACIONES

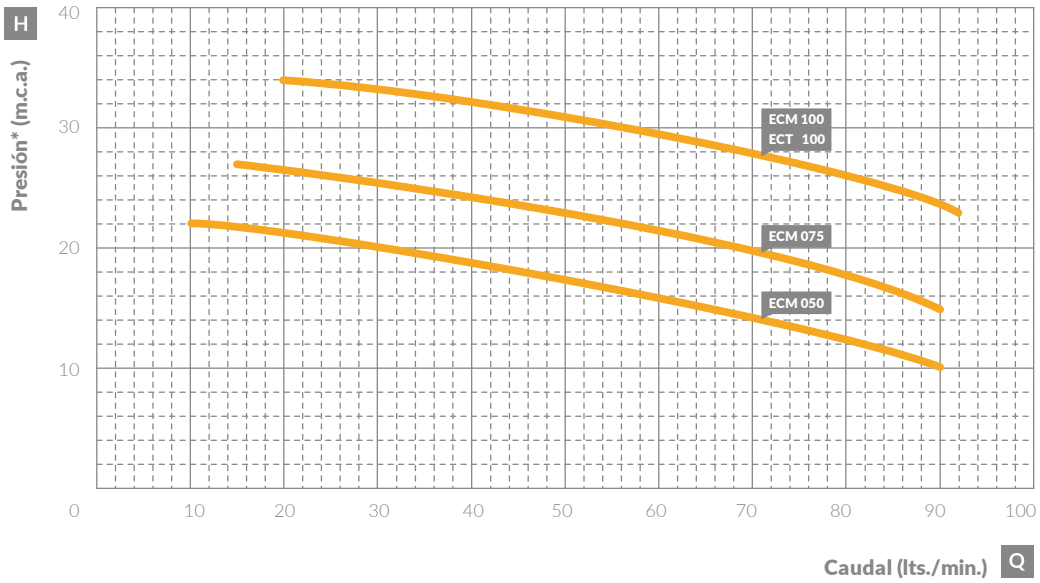

(*) Altura manométrica total - m.c.a.: Metros de Columna de Agua.

PRINCIPALES USOS

Especialmente utilizada para el movimiento de agua limpia y de líquidos que desde el punto de vista químico o mecánico, no sean agresivos para los componentes del equipo. Pudiendo impulsar también agua jabonosa, clorada o soluciones azucaradas o de glucosa.

SUCCIÓN MÁXIMA: Con exactitud y teóricamente, la bomba podrá aspirar hasta una atmósfera equivalente a 10 metros de columna de agua. En la práctica, no se dan las condiciones teóricas para que esto se cumpla. **Considerar para las bombas centrífugas Vulcano una aspiración máxima de 6 m.c.a.**

INSTALACIÓN

- Instalar preferentemente en lugares de fácil acceso, bien ventilados y protegidos de la intemperie.
- Las tuberías deben ser instaladas de manera que la electrobomba no sea sometida a esfuerzos de vibraciones y oscilaciones.
- El diámetro interno de las tuberías de succión y elevación debe ser por lo menos igual al diámetro de las bocas de la electrobomba y depende principalmente de la longitud de las tuberías y del caudal de trabajo.
- Tener en cuenta que la tubería debe ser lo más corta posible y con la menor cantidad posible de variaciones de dirección.
- Las tuberías deben resistir la depresión que se produce durante la aspiración y ser herméticas. Las mismas deben tener una inclinación ascendente hacia la electrobomba para evitar burbujas de aire.
- Es necesario instalar en el extremo de la tubería de aspiración una válvula de retención.

PUESTA EN MARCHA

- Para la puesta en marcha verificar que la tensión y frecuencia de la línea corresponda con lo indicado en la placa del motor.
- Antes de poner la electrobomba en funcionamiento, llenar con agua limpia el cuerpo, a través del orificio de cebado situado en la parte superior, y sellarlo con el tapón de bronce con que viene provisto el equipo.

POSIBLES APLICACIONES

- Viviendas familiares con tanque sobre elevado.
- Riego de parques y jardines.
- Edificios de propiedad horizontal para suministro automático de agua.
- Sistemas de presurización.
- Calefacción, enfriamiento y circulación.
- Lavado de automotores.
- Tambos.

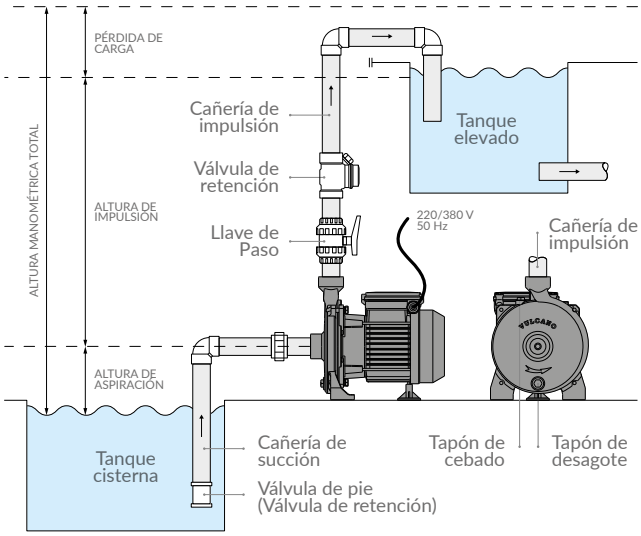

ATENCIÓN: En zonas con temperatura bajo cero, es importante vaciar la electrobomba cuando esté fuera de servicio, evitando de esta manera daños y roturas por congelación.

IMPORTANTE: Para mayor información sobre la instalación, dirigirse al manual de instrucciones provisto con el producto, o descargar en www.vulcano-sa.com.

EQUIPOS PRESURIZADORES

BOMBAS DE USO DOMICILIARIO E INDUSTRIAL

IPX4 · SERVICIO CONTINUO S1 · REPUBLICA ARGENTINA · GARANTÍA 1 año

A

B

REPUESTOS PÁG. 186

CÓDIGO	FOTO	MODELO	POTENCIA	TENSIÓN Y FRECUENCIA	ASPIRA. E IMPUL.	Q MAX. (Lts/min)	PRESIÓN ARRANQUE	PRESIÓN MÁXIMA	PESO BRUTO	EMBALAJE VOLUMEN	UNIDADES
132220	A	EPM 075	0.75 HP	Monofásica 220 V | 50 Hz	RH 1"	90	1.5 bar	2.6 bar	12.85 kg	0.039m³	1
132221	A	EPM 100	1.00 HP	Monofásica 220 V | 50 Hz	RH 1"	92	2.2 bar	3.5 bar	14.39 kg	0.039m³	1
132214	B	PCA 15	---	Monofásica 220 V | 50 Hz	RH 1"	---	1.5 bar	2.6 bar	1.32 kg	0.007m³	1
132216	B	PCA 22	---	Monofásica 220 V | 50 Hz	RH 1"	---	2.2 bar	3.5 bar	1.32 kg	0.007m³	1

PRINCIPALES USOS

Los equipos presurizadores Vulcano, están provistos de press control, diseñado para controlar automáticamente el funcionamiento de la bomba, siendo una solución ideal para aumentar la presión de las tuberías en instalaciones.
Su función principal es mantener el sistema doméstico de suministro de agua en el estado de funcionamiento a presión constante.

Si se produce alguna anomalía, como por ejemplo, escasez de agua o atasco en tubo de succión, el equipo es capaz de confirmar esta avería y al mismo tiempo detener el funcionamiento de la electrobomba.

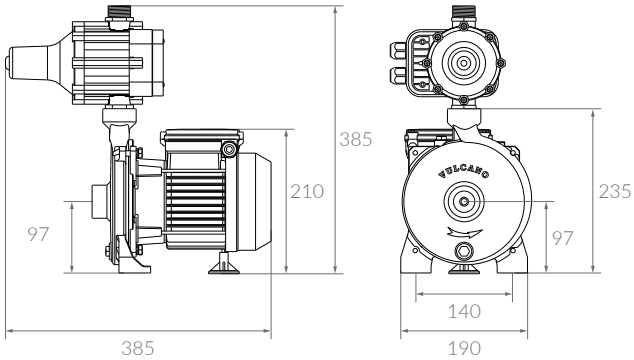

INSTRUCCIONES DE OPERACIÓN

1. Conecte el equipo presurizador a la línea de alimentación. Cuando el indicador verde de fuente de electricidad "Alimentación" se ilumina, indica que el equipo está conectado a la línea eléctrica.
2. Abra la entrada de agua a la bomba. En este momento el indicador amarillo "Bomba ON" se iluminará, significa que la bomba está en marcha. (Para este paso debe abrir la entrada de agua a la electrobomba y un punto de consumo).
3. Cuando cierre el punto de consumo, el indicador amarillo "Bomba ON" se apagará, significa que la bomba está detenida en estado de espera de consumo de agua.

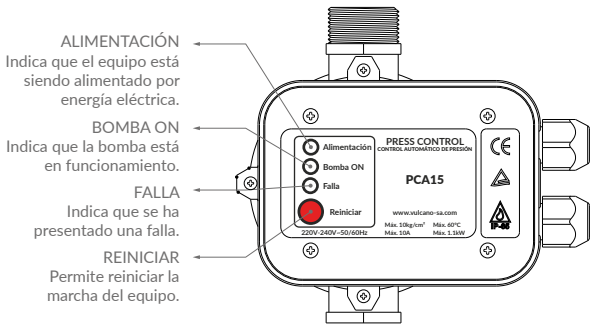

Medidas de referencia, la empresa se reserva el derecho de realizar modificaciones constructivas.

PRESTACIONES

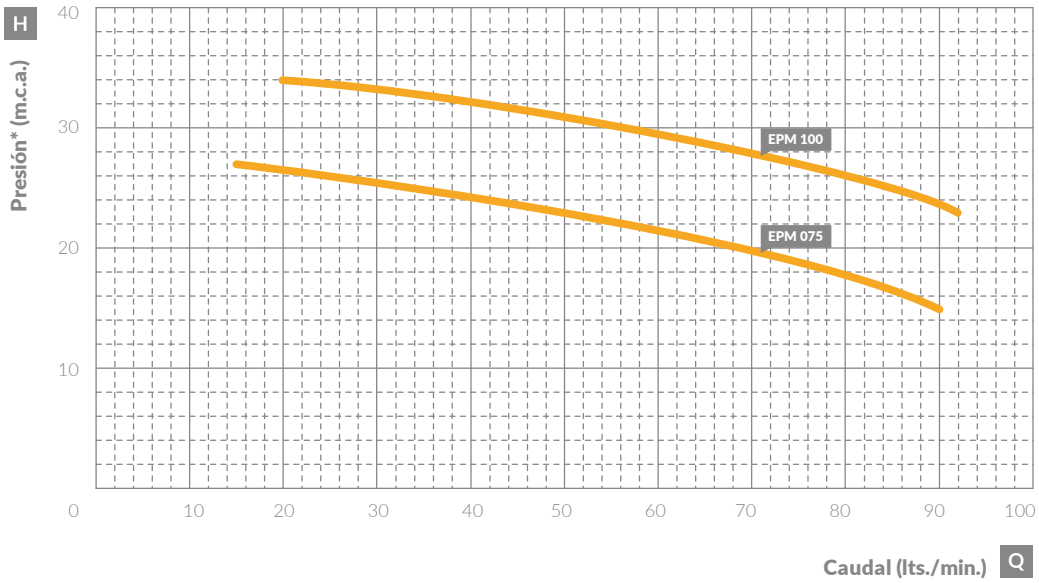

(*) Altura manométrica total - m.c.a.: Metros de Columna de Agua.

Instalación
TANQUE ELEVADO

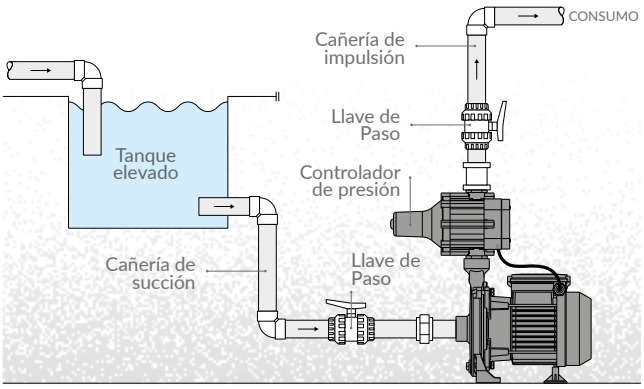

ATENCIÓN: Tener en cuenta, en zonas con temperaturas bajo cero, vaciar la electrobomba cuando este fuera de servicio. De esta manera evitar la rotura por congelación.

ATENCIÓN: El funcionamiento continuo de la bomba con exclusa cerrada puede causar que la presión en la tubería se eleve hasta la presión máxima exigida por el controlador de presión, provocando un corte de funcionamiento parcial del equipo.

Instalación
TANQUE CISTERNA

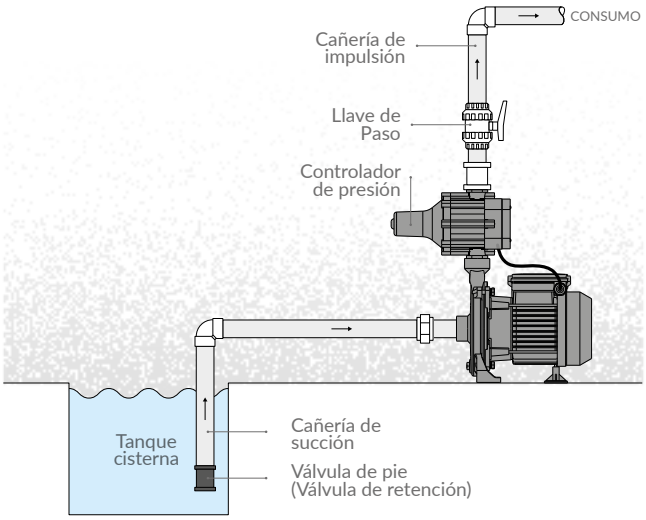

IMPORTANTE: Para mayor información sobre la instalación, dirigirse al manual de instrucciones provisto con el producto, o descargar en www.vulcano-sa.com.

PRECAUCIONES

- Las electrobombas centrífugas Vulcano, son adecuadas para impulsión de agua limpia y líquidos desde el punto de vista químico y mecánico no agresivo para los componentes del equipo.
- Provistas de un impulsor plástico de Noryl, soportan temperaturas de agua hasta 40°C. Preferentemente deben ser instaladas en lugares de fácil acceso, bien ventilados y protegidos de la intemperie.
- Las tuberías deben ser instaladas de manera que la electrobomba no sea sometida a esfuerzos de vibraciones y oscilaciones. El diámetro interno de las tuberías de succión y elevación debe ser por lo menos igual al diámetro de las bocas de la electrobomba y depende principalmente de la longitud de las tuberías y del caudal de trabajo.
- Tener en cuenta que la tubería tiene que ser lo más corta posible y con la menor cantidad posible de variaciones de dirección. Debe resistir la depresión que se produce durante la aspiración y ser hermética. Las mismas deben tener una inclinación ascendente hacia la electrobomba para evitar burbujas de aire. Es necesario instalar en el extremo de la tubería de aspiración una válvula de retención.

- PUESTA EN MARCHA: Antes de poner la electrobomba en funcionamiento, deberá llenar con agua limpia el cuerpo, a través del orificio de cebado situado en la parte superior, y sellarlo con el tapón de bronce con que viene provisto el equipo.

BOMBAS SUMERGIBLES DE ACHIQUE

BOMBAS DE USO DOMICILIARIO E INDUSTRIAL

IPX8

A

B

CÓDIGO	FOTO	MODELO	POTENCIA	TENSIÓN Y FRECUENCIA	Q MÁX. (m3/h)	H MÁX. (mts)	PARTÍCULAS TAMAÑO MÁX	PESO BRUTO	EMBALAJE VOLUMEN	UNIDADES
132501	A	Q2501	250W	Monofásica 220 V | 50 Hz	6	6	5mm	4.16 kg	0.014m³	1
132502	A	Q5501	550W	Monofásica 220 V | 50 Hz	11	8	5mm	5.14 kg	0.014m³	1
132503	A	Q9001	900W	Monofásica 220 V | 50 Hz	15	9.5	5mm	6.09 kg	0.014m³	1
132504	B	Q750B1	750W	Monofásica 220 V | 50 Hz	13	8	35mm	5.43 kg	0.015m³	1
132505	B	Q1000B1	1000W	Monofásica 220 V | 50 Hz	16	10	35mm	6.69 kg	0.015m³	1

USOS Y APLICACIONES

Las bombas sumergibles de achique han sido diseñadas para uso domiciliario. Se utilizan principalmente para drenar y transferir líquidos. Se pueden utilizar para sacar agua de aljibes y pozos, vaciar piscinas, transferir agua de un contenedor a otro, drenar agua de recintos inundados o hacer circular agua por períodos de tiempo limitados.
Las bombas son completamente sumergibles (selladas hermeticamente) y pueden sumergirse en líquidos a una profundidad de hasta 7 m.
El equipo no es apto para funcionamiento contínuo.

INSTALACIÓN Y PUESTA EN MARCHA

1. Atar una soga lo suficientemente larga y resistente a la manija del equipo, para sumergir y levantar las bombas.
2. Enroscar la línea de presión en el conector universal.
3. Para usar de manera portátil, usar una manguera de agua adecuada; en caso de fijar el equipo a una instalación, se recomienda usar tubos rígidos con una válvula de retención.
4. El equipo necesita una superficie de al menos 50 x 50 cm, para que el interruptor flotante pueda moverse con libertad.
5. Los orificios de succión no pueden ser obstruidos por cuerpos extraños.
6. Asegurarse de que el equipo esté estabilizado.

COMPONENTES

1. Cable de potencia
2. Manija de transporte
3. Ajuste de altura de interruptor flotante
4. Carcasa bomba
5. Interruptor flotante
6. Base de succión
7. Conector universal ø1" / 1¼" / 1½"

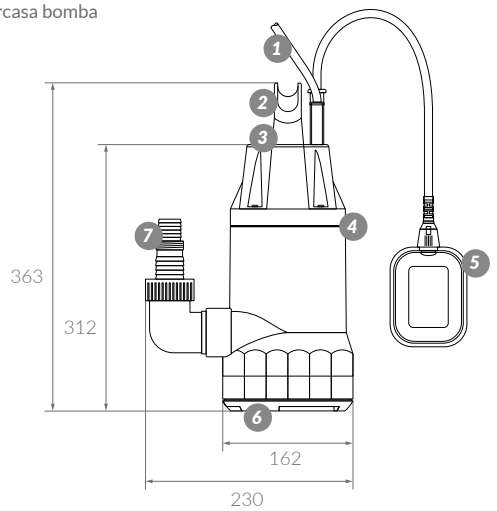

Medidas de referencia, la empresa se reserva el derecho de realizar modificaciones constructivas.

VULCANO®

PRESTACIONES

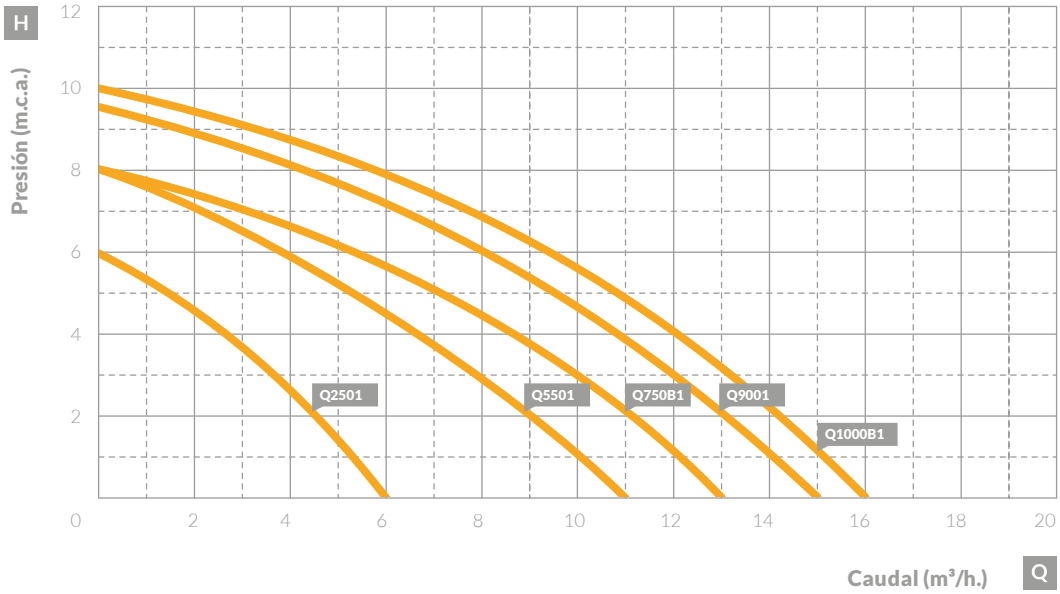

(*) Altura manométrica total - m.c.a.: Metros de Columna de Agua.

FUNCIONAMIENTO

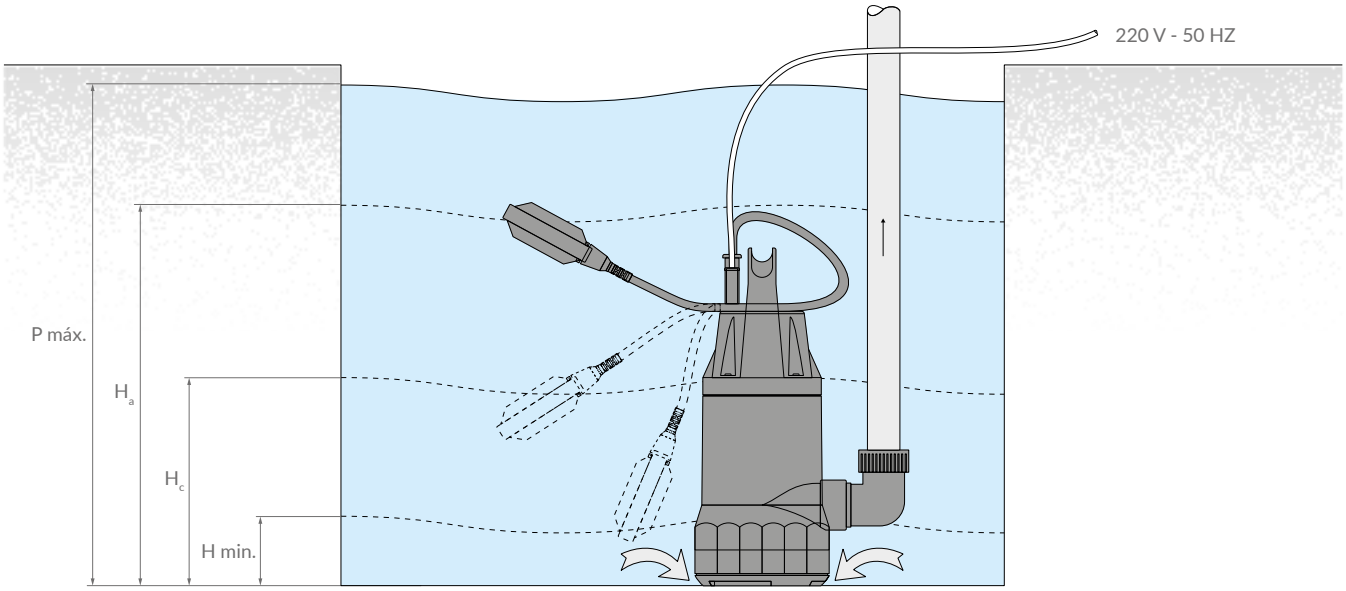

ESPECIFICACIONES TÉCNICAS

MODELO	POTENCIA	PARTÍCULAS TAMAÑO MÁX	Q MÁX (m^3/h)	ALTURA MÁX DE DESAGUE	P MÁX (m)	H min	Ha	Hc
Q2501	250W	5mm	6	6m	7	7cm	53cm	10cm
Q5501	550W	5mm	11	8m	7	7cm	53cm	10cm
Q9001	900W	5mm	15	9.5m	7	7cm	53cm	10cm
Q750B1	750W	35mm	13	8m	7	7cm	53cm	10cm
Q1000B1	1000W	35mm	16	10m	7	7cm	53cm	10cm

BOMBA CENTRÍFUGA
ECM

ECM 050	132200

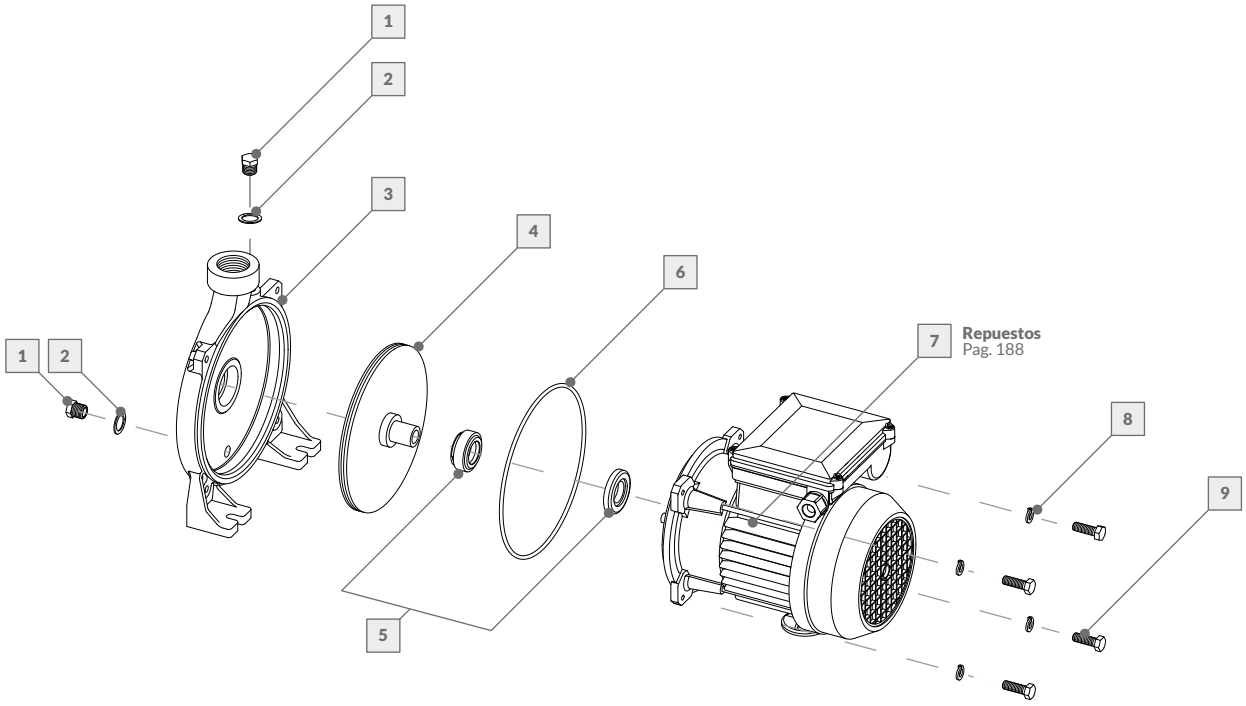

Nº	DESCRIPCIÓN	CÓDIGO	Nº	DESCRIPCIÓN	CÓDIGO
	Bomba centrífuga			**Bomba centrífuga**	
1	Tapón de bronce 1/4"	239168	6	O'Ring p/cuerpo centrífuga	239076
2	Junta p/tapón de bronce	239184	7	Motor centrífuga 0.50 HP - Monofásico	132420
3	Cuerpo de fundición 0.50 HP	239071	8	Arandela elástica 1/4" (tipo grower)	239170
4	Impulsor centrífuga 0.50 HP	23906A	9	Tornillo 1/4" X 1"	239077
5	Sello mecánico	239009			

La empresa se reserva el derecho de realizar modificaciones constructivas.

BOMBA CENTRÍFUGA
ECM

ECM 075	132201

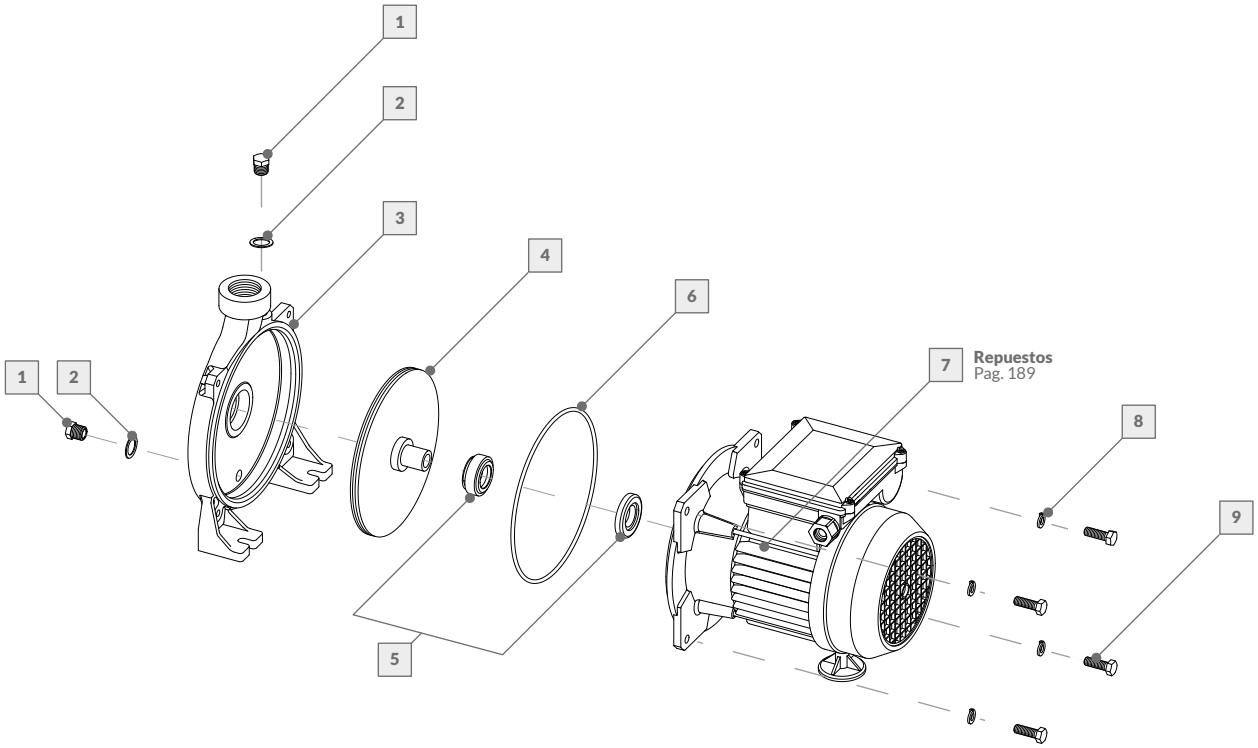

Nº	DESCRIPCIÓN	CÓDIGO	Nº	DESCRIPCIÓN	CÓDIGO
	Bomba centrífuga			**Bomba centrífuga**	
1	Tapón de bronce 1/4 "	239168	6	O'Ring p/ cuerpo centrífuga	239075
2	Junta p/tapón de bronce	239184	7	Motor centrífuga 0.75 HP - Monofásico	132421
3	Cuerpo de fundición 0.75 HP	239072	8	Arandela elástica 5/16" (tipo grower)	239171
4	Impulsor centrífuga 0.75 HP	23906B	9	Tornillo 5/16" x 1"	239078
5	Sello mecánico	239009			

La empresa se reserva el derecho de realizar modificaciones constructivas.

BOMBA CENTRÍFUGA
ECM

ECM 100	132202

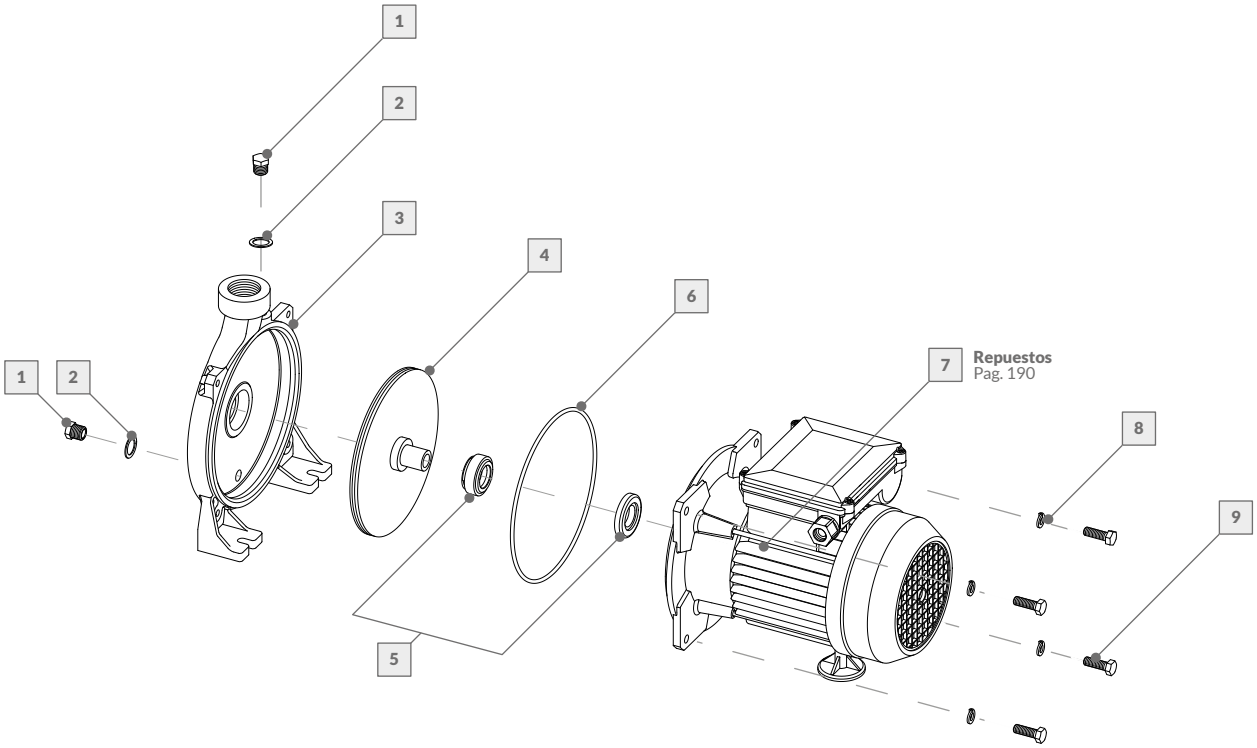

Nº	DESCRIPCIÓN	CÓDIGO	Nº	DESCRIPCIÓN	CÓDIGO
	Bomba centrífuga			**Bomba centrífuga**	
1	Tapón de bronce 1/4”	239168	6	O’Ring p/cuerpo centrífuga	239075
2	Junta p/tapón de bronce	239184	7	Motor centrífuga 1.00 HP - Monofásico	132422
3	Cuerpo de fundición 1 HP	239072	8	Arandela elástica 5/16” (tipo grower)	239171
4	Impulsor centrífuga 1 HP	23906C	9	Tornillo 5/16” x 1”	239078
5	Sello mecánico	239009			

La empresa se reserva el derecho de realizar modificaciones constructivas.

BOMBA CENTRÍFUGA
ECT

ECT 100	132203

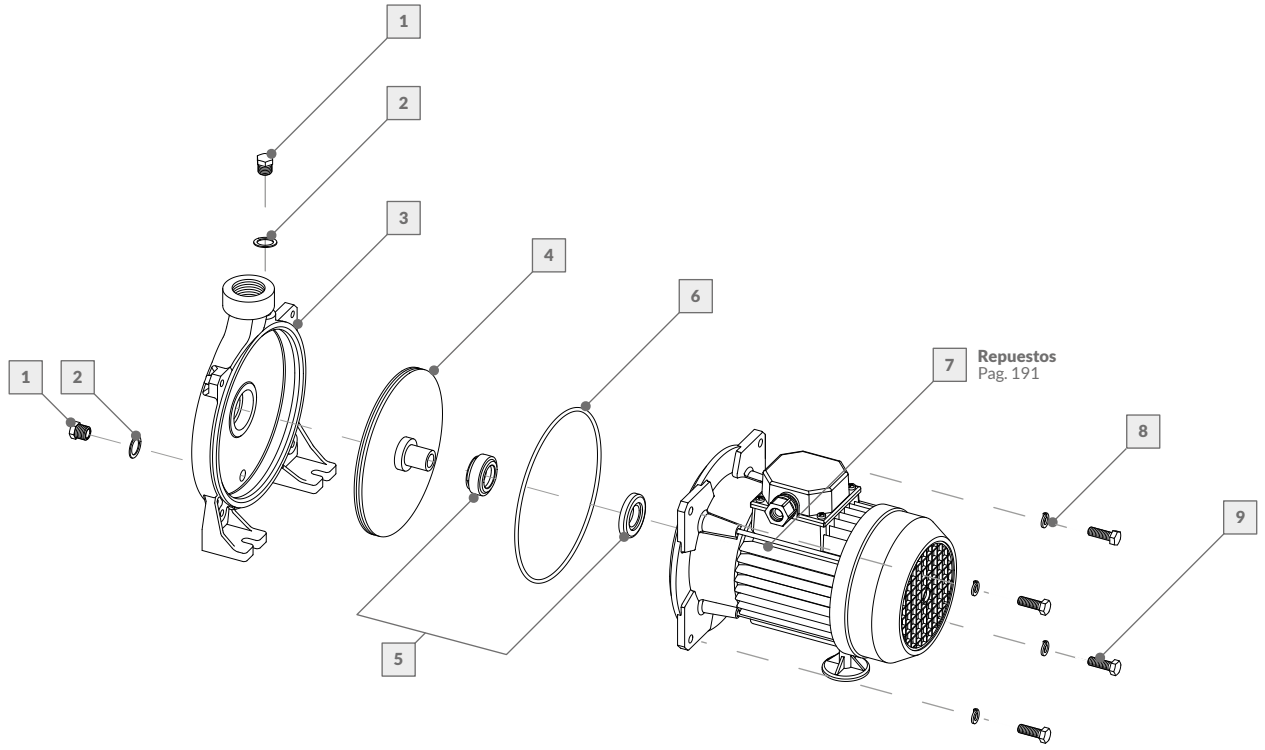

Nº	DESCRIPCIÓN	CÓDIGO	Nº	DESCRIPCIÓN	CÓDIGO
	Bomba centrífuga			**Bomba centrífuga**	
1	Tapón de bronce 1/4"	239168	6	O'Ring p/cuerpo centrífuga	239075
2	Junta p/tapón de bronce	239184	7	Motorcentrífuga 1.00 HP - Trifásico	132423
3	Cuerpo de fundición 1 HP	239072	8	Arandela elástica 5/16" (tipo grower)	239171
4	Impulsor centrífuga 1 HP	23906C	9	Tornillo 5/16" x 1"	239078
5	Sello mecánico	239009			

La empresa se reserva el derecho de realizar modificaciones constructivas.

EQUIPO PRESURIZADOR
EPM

EPM 075	132220

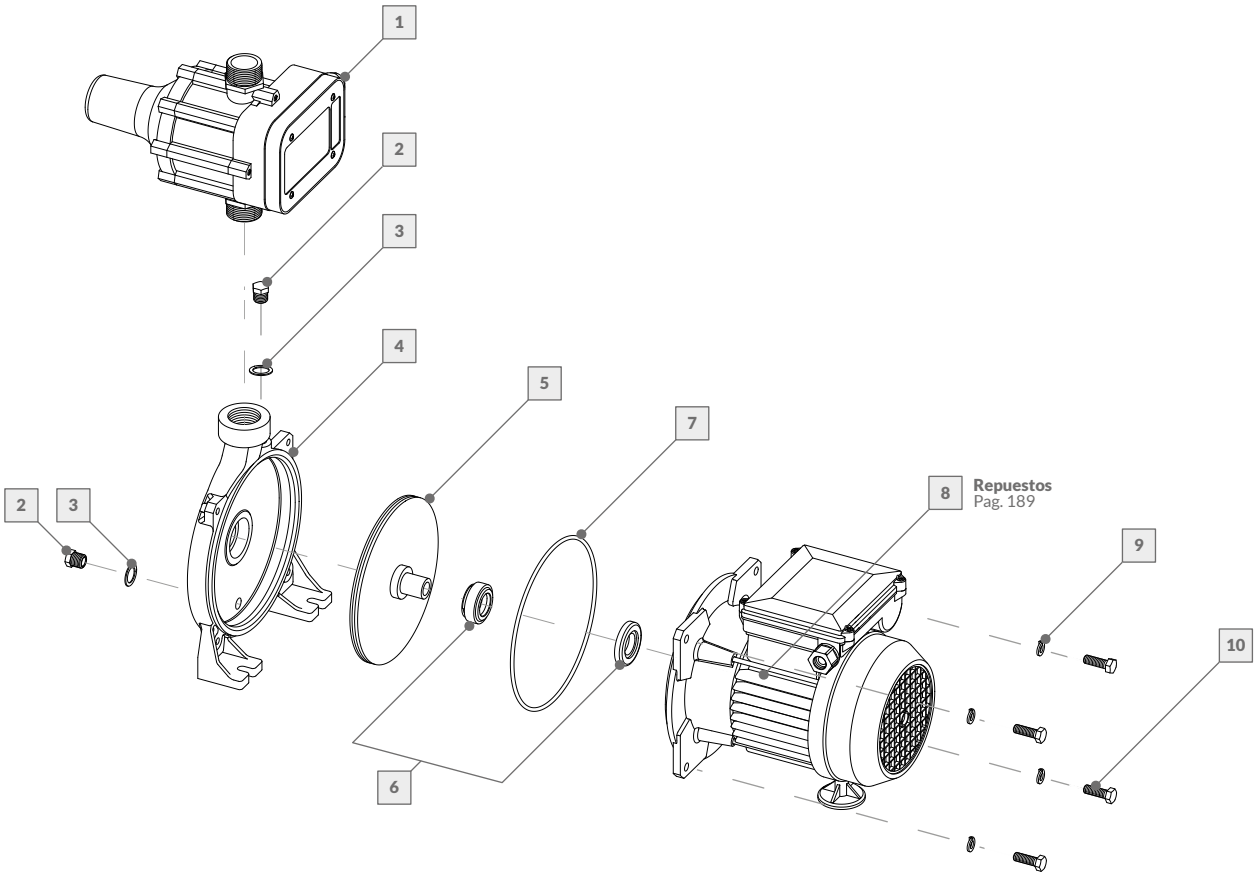

Nº	DESCRIPCIÓN	CÓDIGO	Nº	DESCRIPCIÓN	CÓDIGO
	Equipo presurizador			**Equipo presurizador**	
1	Controlador de presión 1,5 Kg/cm3	132214	6	Sello mecánico	239009
2	Tapón de bronce 1/4”	239168	7	O’Ring p/cuerpo centrífuga	239075
3	Junta p/tapón de bronce	239184	8	Motor centrífuga 0.75 HP - Monofásico	132421
4	Cuerpo de fundición 0.75 HP	239072	9	Arandela elástica 5/16” (tipo grower)	239171
5	Impulsor centrífuga 0.75 HP	23906B	10	Tornillo 5/16” x 1”	239078

La empresa se reserva el derecho de realizar modificaciones constructivas.

EQUIPO PRESURIZADOR
EPM

EPM 100	132221

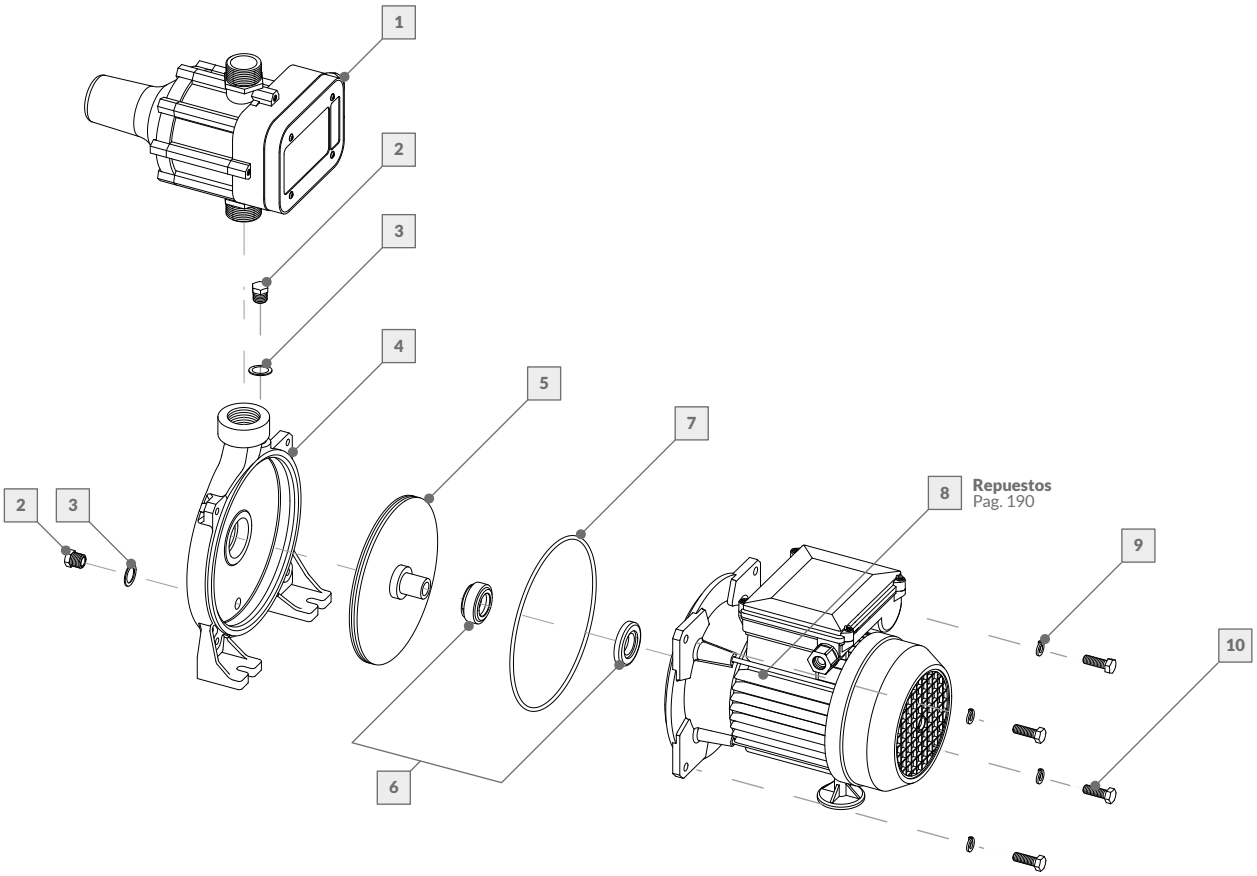

Nº	DESCRIPCIÓN	CÓDIGO	Nº	DESCRIPCIÓN	CÓDIGO
	Equipo presurizador			**Equipo presurizador**	
1	Controlador de presión 2,2 Kg/cm³	132216	6	Sello mecánico	239009
2	Tapón de bronce 1/4"	239168	7	O'Ring p/cuerpo centrífuga	239075
3	Junta p/tapón de bronce	239184	8	Motor centrífuga 1.00 HP - Monofásico	132422
4	Cuerpo de fundición 1 HP	239072	9	Arandela elástica 5/16" (tipo grower)	239171
5	Impulsor centrífuga 1 HP	23906C	10	Tornillo 5/16" x 1"	239078

La empresa se reserva el derecho de realizar modificaciones constructivas.

MOTOR
BOMBA CENTRÍFUGA

Motor ECM 0.50 HP - Monofásico	132420

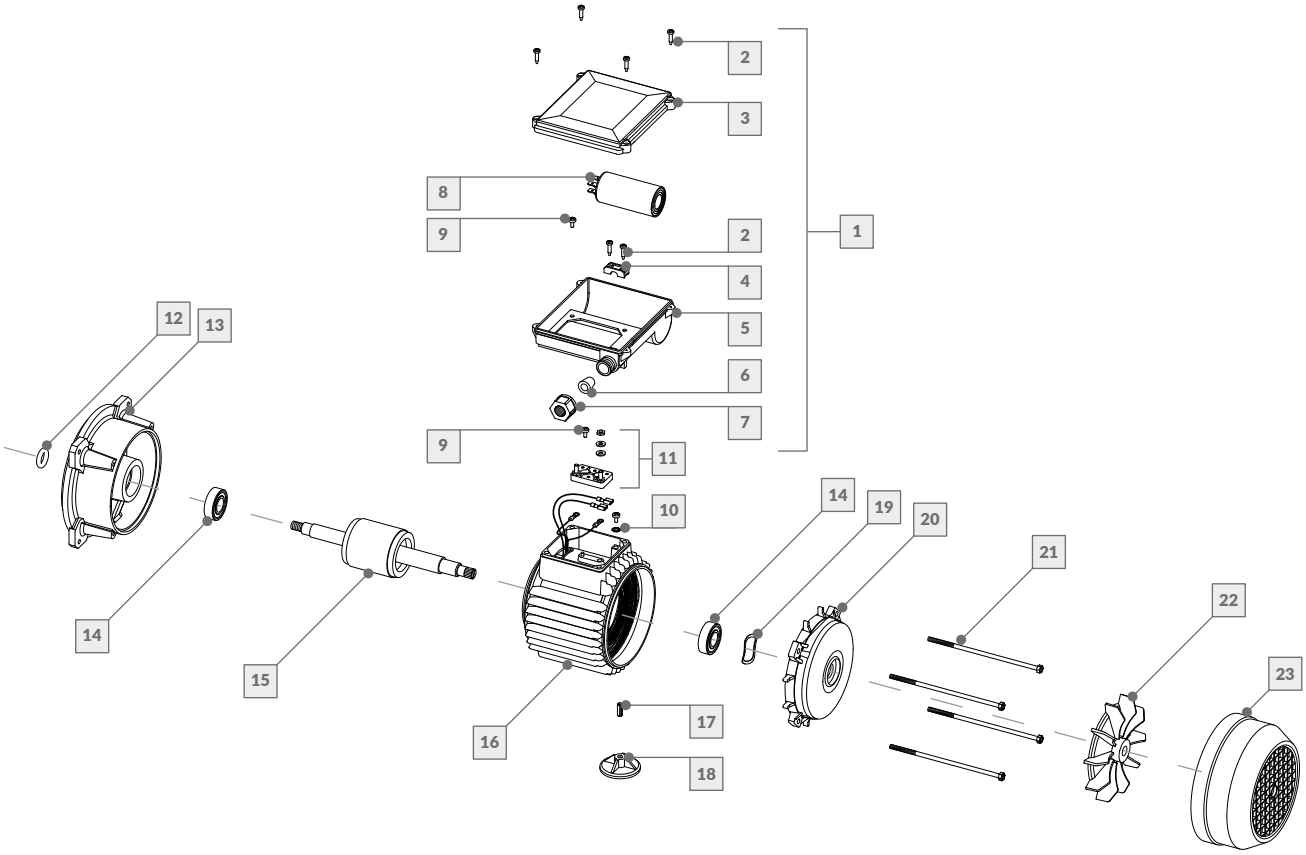

Nº	DESCRIPCIÓN	CÓDIGO	Nº	DESCRIPCIÓN	CÓDIGO
	Motor bomba centrífuga			**Motor bomba centrífuga**	
1	Caja de conexiones - Monofásica	239048	13	Brida de fundición 0.50 HP	239069
2	Tornillo tipo Parker 6 X 5.8"	239129	14	Rodamiento	106210
3	Tapa de caja de conexiones	239047	15	Rotor centrífuga 0.50 HP c/eje	106363
4	Puente prensa cable p/caja de conexiones	239127	16	Estator bobinado 0.50 HP - Monofásico	106234
5	Cuerpo de caja de conexiones	239126	17	Espina elástica corta p/pie motor	239123
6	Buje prensa cable p/caja de conexiones	239105	18	Pie de apoyo p/motor centrífuga 0.50 HP	23943M
7	Tuerca prensa cable p/caja de conexiones	239128	19	Arandela compensación	239074
8	Capacitor 12.5 MF 400V	239043	20	Tapa aluminio p/motor carcasa 71	239073
9	Tornillo M4 X 10mm	239131	21	Tornillo M5 X 113mm p/carcasa 71	239163
10	Arandela estrella 5/32"	239132	22	Ventilador	239046
11	Bornera p/motor monofásico	239044	23	Cubre ventilador	239053
12	O'Ring rompe gota	239083			

La empresa se reserva el derecho de realizar modificaciones constructivas.

MOTOR
BOMBA CENTRÍFUGA

Motor ECM 0.75 HP - Monofásico	132421

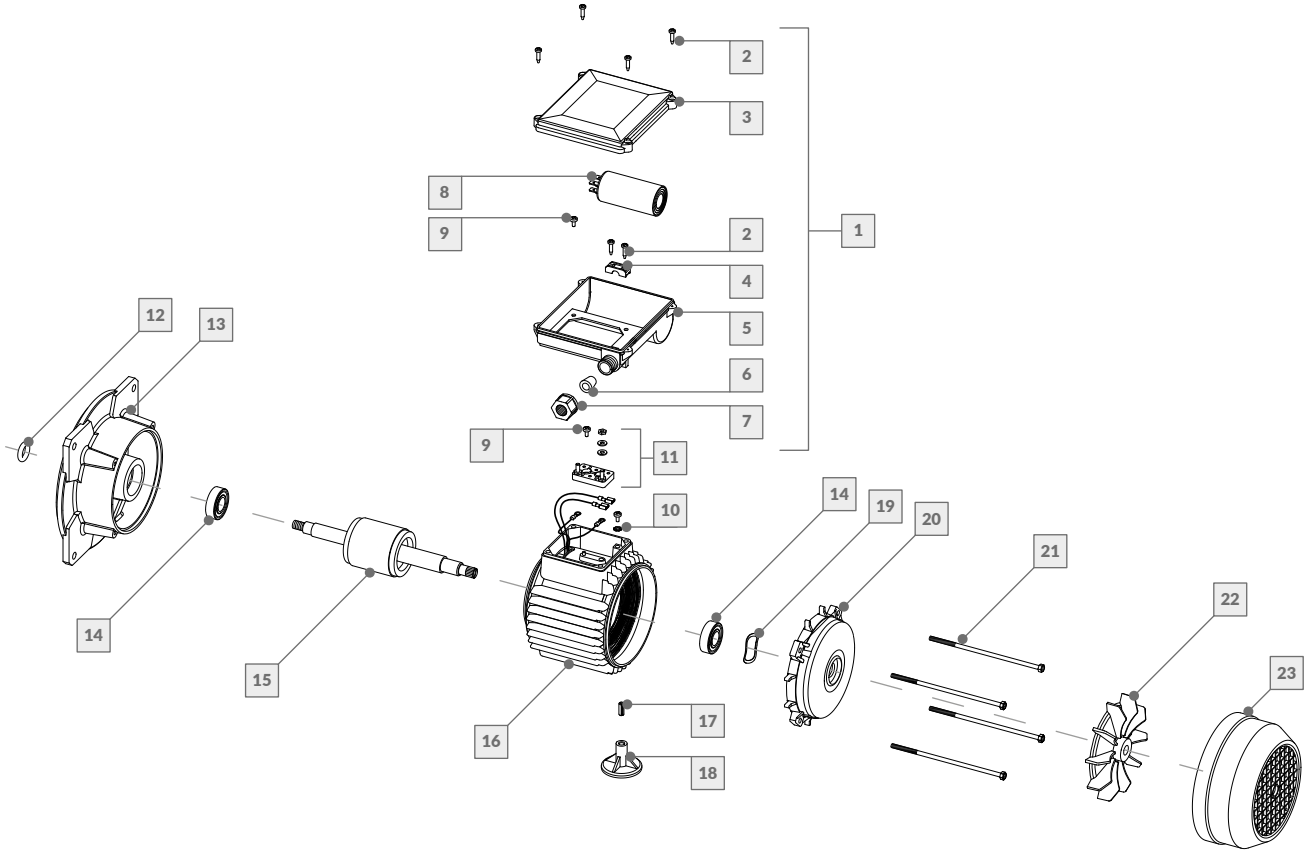

Nº	DESCRIPCIÓN	CÓDIGO	Nº	DESCRIPCIÓN	CÓDIGO
	Motor bomba centrífuga			**Motor bomba centrífuga**	
1	Caja de conexiones - Monofásica	239048	13	Brida de fundición 0.75 HP	239070
2	Tornillo tipo Parker 6 X 5.8"	239129	14	Rodamiento	106210
3	Tapa de caja de conexiones	239047	15	Rotor centrífuga 0.75 HP c/eje	106364
4	Puente prensa cable p/caja de conexiones	239127	16	Estator bobinado 0.75 HP - Monofásico	106236
5	Cuerpo de caja de conexiones	239126	17	Espina elástica larga p/pie motor	239139
6	Buje prensa cable p/caja de conexiones	239105	18	Pie de apoyo p/motor centrífuga 0.75 HP	23943N
7	Tuerca prensa cable p/caja de conexiones	239128	19	Arandela compensación	239074
8	Capacitor 14 MF 400V	23943A	20	Tapa aluminio p/motor carcasa 71	239073
9	Tornillo M4 X 10mm	239131	21	Tornillo M5 X 113mm p/carcasa 71	239163
10	Arandela estrella 5/32"	239132	22	Ventilador	239046
11	Bornera p/motor monofásico	239044	23	Cubre ventilador	239053
12	O'Ring rompe gota	239083			

La empresa se reserva el derecho de realizar modificaciones constructivas.

MOTOR
BOMBA CENTRÍFUGA

Motor ECM 1.00 HP - Monofásico	132422

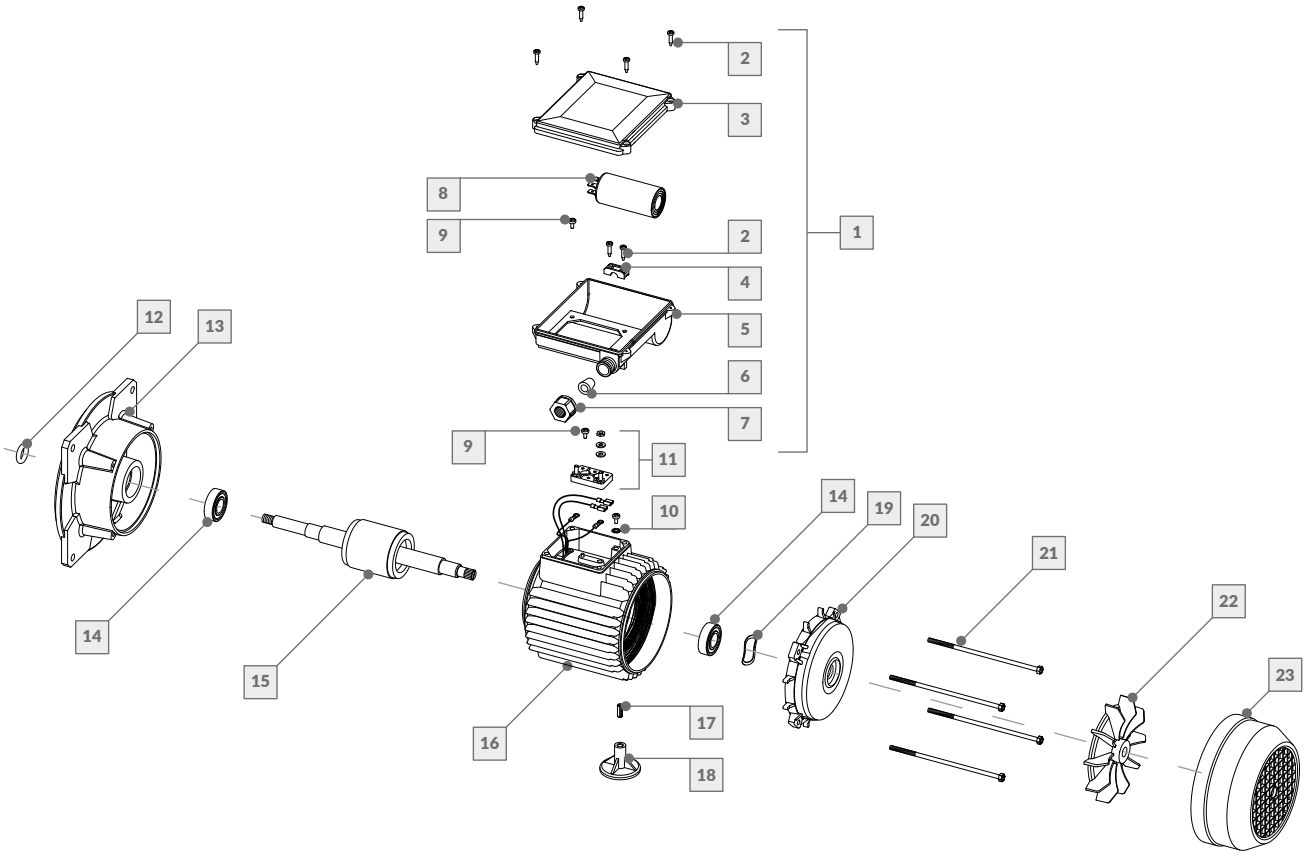

Nº	DESCRIPCIÓN	CÓDIGO	Nº	DESCRIPCIÓN	CÓDIGO
	Motor bomba centrífuga			**Motor bomba centrífuga**	
1	Caja de conexiones - Monofásica	239048	13	Brida de fundición 1.00 HP	239070
2	Tornillo tipo Parker 6 X 5.8"	239129	14	Rodamiento	106210
3	Tapa de caja de conexiones	239047	15	Rotor centrífuga 1.00 HP c/eje	106370
4	Puente prensa cable p/caja de conexiones	239127	16	Estator bobinado 1.00 HP - Monofásico	106202
5	Cuerpo de caja de conexiones	239126	17	Espina elástica larga p/pie motor	239139
6	Buje prensa cable p/caja de conexiones	239105	18	Pie de apoyo p/motor centrífuga 1.00 HP	23943N
7	Tuerca prensa cable p/caja de conexiones	239128	19	Arandela compensación	239074
8	Capacitor 20 MF 400V	23943B	20	Tapa aluminio p/motor carcasa 71	239073
9	Tornillo M4 X 10mm	239131	21	Tornillo M5 X 140mm p/carcasa 71	239130
10	Arandela estrella 5/32"	239132	22	Ventilador	239046
11	Bornera p/motor monofásico	239044	23	Cubre ventilador	239053
12	O'Ring rompe gota	239083			

La empresa se reserva el derecho de realizar modificaciones constructivas.

MOTOR
BOMBA CENTRÍFUGA

Motor ECT 1.00 HP - Trifásico	132423

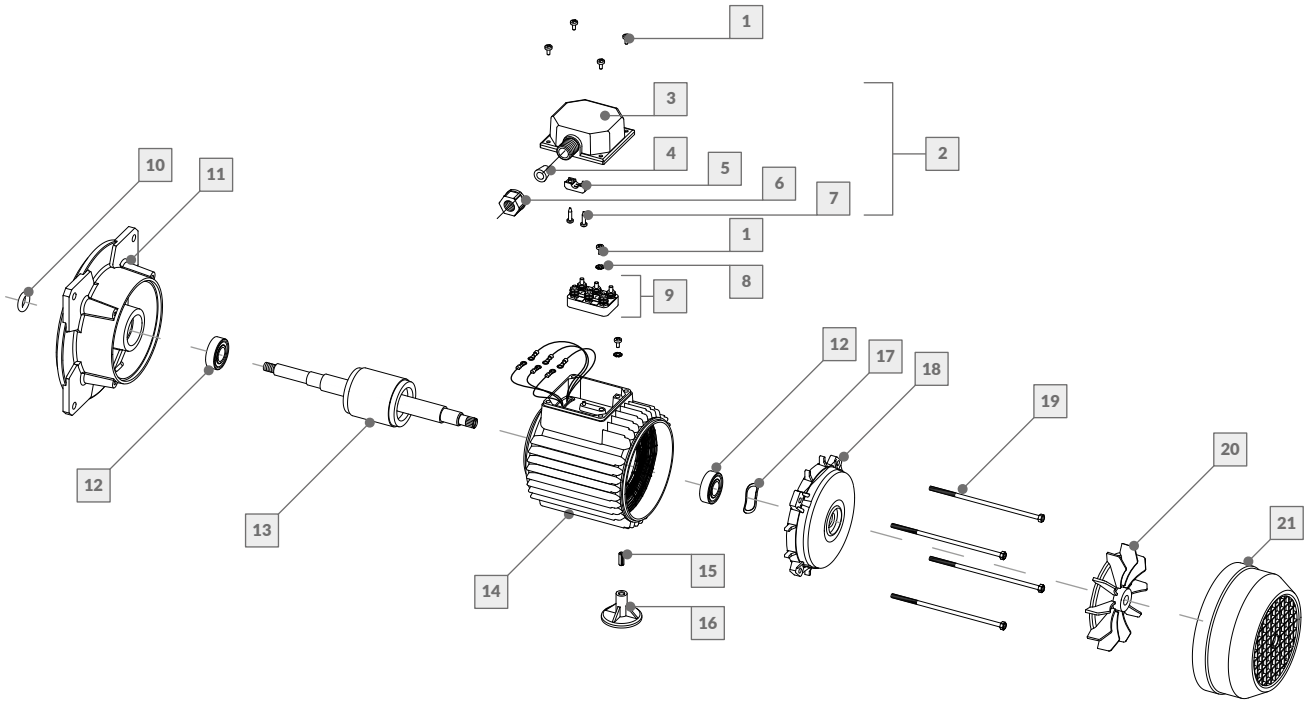

Nº	DESCRIPCIÓN	CÓDIGO	Nº	DESCRIPCIÓN	CÓDIGO
	Motor bomba centrífuga			**Motor bomba centrífuga**	
1	Tornillo M4 X 10mm	239131	12	Rodamiento	106210
2	Caja de conexiones - Trifásico	23948D	13	Rotor centrífuga 1.00 HP c/eje	106370
3	Cuerpo de caja de conexiones - Trifásico	239176	14	Estator bobinado 1.00 HP - Trifásico	106203
4	Buje prensa cable p/caja de conexiones	239105	15	Espina elástica larga p/pie motor	239139
5	Puente prensa cable p/caja de conexiones	239127	16	Pie de apoyo p/motor centrífuga 1.00 HP	23943N
6	Tuerca prensa cable p/caja de conexiones	239128	17	Arandela compensación	239074
7	Tornillo tipo Parker 6 X 5,8"	239129	18	Tapa aluminio p/motor carcasa 71	239073
8	Arandela estrella 5/32"	239132	19	Tornillo M5 X 140mm p/carcasa 71	239130
9	Bornera p/motor trifásico	23944A	20	Ventilador	239046
10	O'Ring rompe gota	239083	21	Cubre ventilador	239053
11	Brida de fundición 1 HP	239070			

La empresa se reserva el derecho de realizar modificaciones constructivas.