CONEXIONADO A FUENTE Y SALIDA DE DISTRIBUCIÓN

1. Conectar los dos cables de entrada del controlador a la salida de la fuente switching, respetando la polaridad de los mismos al conectarlos en la bornera, correspondiendo V+ con el cable ROJO y V- con cable NEGRO.
2. Conectar los cuatro cables de salida del controlador "haciendo coincidir los colores" con los cables del anillo de distribución (luces).

IMPORTANTE: Considerar una fuente con un 25% más de capacidad de consumo, que el consumo solicitado.

PRINCIPALES FUNCIONES

- Encendido y apagado
- Memoria
- 8 colores de selección rápida
- 6 programas preestablecidos
- Regulador de brillo
- Velocidad variable

VULCANO

www.vulcano-sa.com

VULCANO®

ACCESORIOS PARA PISCINAS, HIDROMASAJES Y TRATAMIENTO DE AGUA

MANUAL DE INSTRUCCIONES

CONTROLADOR RGB
4AMP

COD. **112015**

Instrucciones de Instalación

El CONTROLADOR RGB 4AMP es un dispositivo que conectado al sistema eléctrico de su piscina, le permitirá manejar desde el controlador o el control remoto las luces led RGB instaladas en la misma.

CARACTERISTICAS DEL CONTROLADOR RGB 4AMP

Tensión alimentación	12 VCC
Corriente máx. salida	4 A (por canal)
Potencia máx.	144 W

ARTEFACTOS ADMISIBLES

RGB-66	de 1 a 8 artefactos
RGB-12	de 1 a 40 artefactos
SuperLED RGB	de 1 a 4 artefactos

ESQUEMA DE CONEXIONES

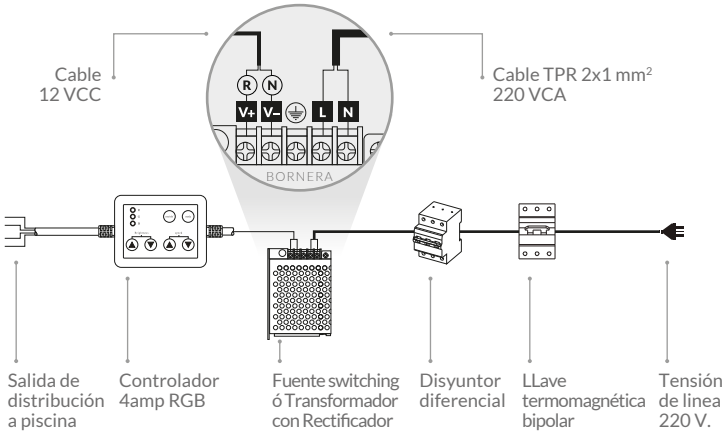

IMPORTANTE: La fuente switching ó el transformador y rectificador a utilizar, deben cumplir con todas las normas de seguridad eléctrica y estar certificada según resolución 508/2015.